RV1047

Инкрементальный энкодер со сплошным валом

RV-1250-I05/K

Артикул недоступен - архивная позиция

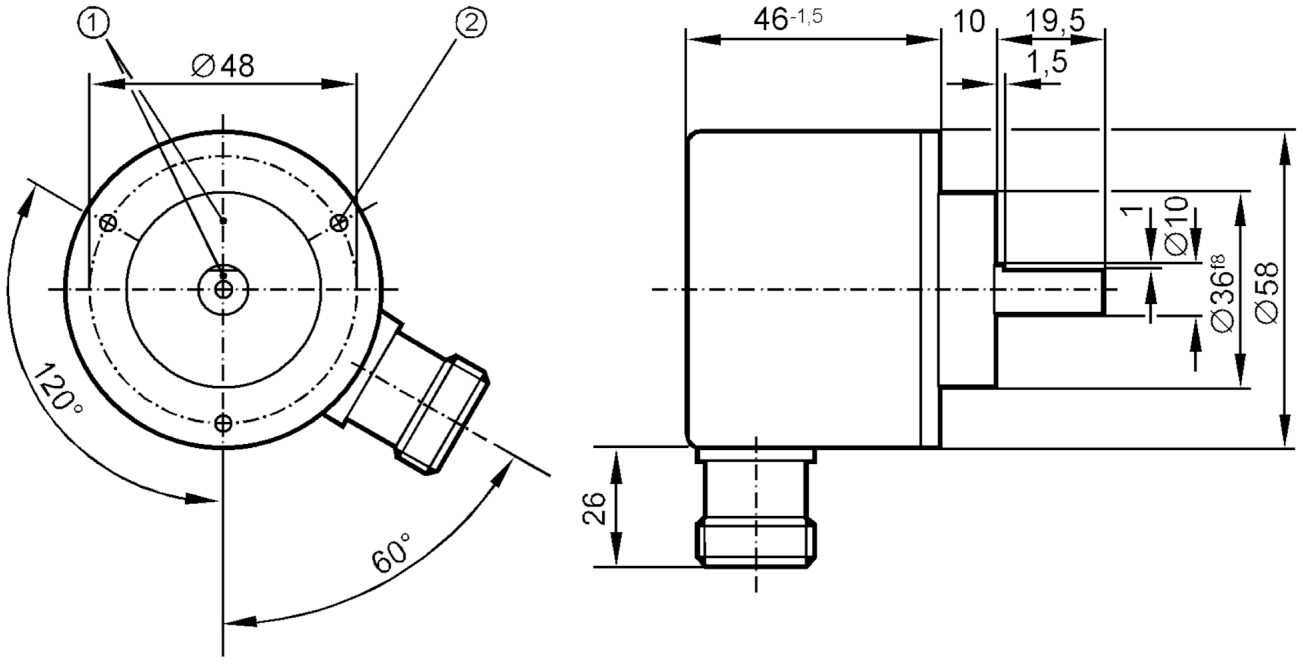

1 Реперная метка
2 M3 Глубина 5 mm

Характеристики		
Разрешение		1250 разрешение
Исполнение вала		сплошной вал
Диаметр вала	[mm]	10
Электронные данные		
Допустимое отклонение рабочего напряжения	[%]	10
Рабочее напряжение	[V]	5 DC
Потребление тока	[mA]	150
Выходы		
Электрическое исполнение		TTL
Макс. допустимая токовая нагрузка на каждый выход	[mA]	20
Частота переключения	[kHz]	300
Фазовый сдвиг A и B	[°]	90
Диапазон измерения/настройки		
Разрешение		1250 разрешение
Условия эксплуатации		
Температура окружающей среды	[°C]	-30...100
Температура хранения	[°C]	-30...100

RV1047

Инкрементальный энкодер со сплошным валом

RV-1250-I05/K

Макс. допустимая относительная влажность воздуха	[%]	98
Степень защиты		IP 64

Испытания / одобрения

Ударопрочность		100 г (6 ms)
Вибропрочность		15 г (55...2000 Hz)

Механические данные

Размеры	[mm]	Ø 58 / L = 75,5
Материал		алюминий
Макс. оборот, механический	[U/min]	12000
Макс. пусковой вращающий момент	[Nm]	1
Reference temperature torque	[°C]	20
Исполнение вала		сплошной вал
Диаметр вала	[mm]	10
Материал вала		сталь (1.4104)
Макс. аксиальная нагрузка на вал (на конце вала)	[N]	10
Макс. радиальная нагрузка на вал (на конце вала)	[N]	20

электрическое подключение

Разъем: 1 x M23 (ifm 1001.4), радиальный

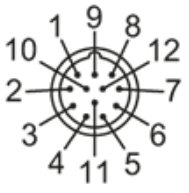

1	B обратный
2	L+ датчик
3	0-индекс
4	0-индекс обратный
5	A
6	A обратный
Экран	корпус
7	ошибка обратный
8	B
9	n.c.
10	0V (Un)
11	0V датчик
12	L+

RV1047

Инкрементальный энкодер со сплошным валом

RV-1250-I05/K

диаграммы и графики

Импульсная диаграмма	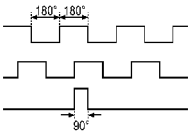 направление вращения по часовой стрелке (со стороны вала)