PH0117

Датчик давления для установки заподлицо

PH-001-RES30-KFPKG/US/ /P

Артикул недоступен - архивная позиция

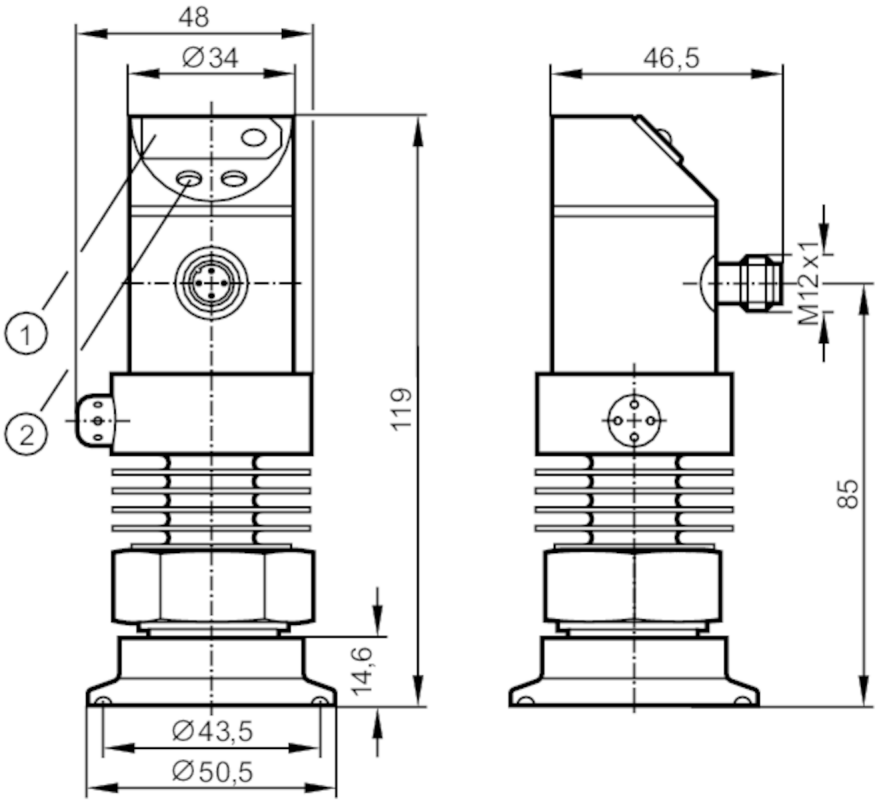

1 7-сегментный светодиодный дисплей
2 Кнопка для программирования

Характеристики			
Количество входов и выходов	Количество цифровых выходов: 2; Количество аналоговых выходов: 1		
Диапазон измерения	-50...1000 mbar	-0,7...14,5 psi	-5...100 kPa
Подключение к процессу	1,5"		
Приложение			
Особенности	позолоченные контакты		
Применение	установка заподлицо для пищевой и питьевой промышленности		
Установка	Поворотный корпус 350°		
Среда	Вязкие среды или жидкости со взвешенными частицами; Жидкие или газообразные среды		
Температура измеряемой среды [°C]	-25...125; (145 max. 1h)		
Мин. разрывное давление	30000 mbar	450 psi	3000 kPa
Предел прочности по давлению	10000 mbar	145 psi	1000 kPa
Тип давления	относительное давление		
Отсутствует застойная зона	да		
Электронные данные			
Рабочее напряжение [V]	20...30 DC		

PH0117

Датчик давления для установки заподлицо

PH-001-RES30-KFPKG/US/ /P

Потребление тока	[mA]	< 60
Мин. сопротивление изоляции	[MΩ]	100; (500 V DC)
Класс защиты		III
Защита от переполюсовки		да
Время задержки включения питания	[s]	0,2
Встроенный "Watchdog"		да
Входы/выходы		
Количество входов и выходов		Количество цифровых выходов: 2; Количество аналоговых выходов: 1
Выходы		
Общее количество выходов		2
Выходной сигнал		коммутационный сигнал; аналоговый сигнал; (конфигурируемый)
Электрическое исполнение		PNP/NPN
Количество цифровых выходов		2
Функция выходного сигнала		нормально открытый / нормально закрытый; (параметризуемый)
Макс. падение напряжения коммутационного выхода DC	[V]	2
Постоянный ток нагрузки коммутационного выхода DC	[mA]	250
Частота переключения DC	[Hz]	< 170
Количество аналоговых выходов		1
Аналоговый выход по току	[mA]	4...20; (масштабируемый 1:4)
Наиб.нагрузка	[Ω]	(Ub - 10 V) / 20 mA
Аналоговый выход по напряжению	[V]	0...10; (масштабируемый 1:4)
Мин. сопротивление нагрузки	[Ω]	2000
Защита от короткого замыкания		да
Тип защиты от короткого замыкания		тактовый
Защита от перегрузок по току		да

Диапазон измерения/настройки			
Диапазон измерения	-50...1000 mbar	-0,7...14,5 psi	-5...100 kPa
Точка срабатывания SP	-45...999 mbar	-0,7...14,5 psi	-4,5...99,9 kPa
Точка сброса rP	-50...994 mbar	-0,7...14,4 psi	-5...99,4 kPa
Аналоговая пусковая точка	-50...749 mbar	-0,7...10,9 psi	-5...74,9 kPa
Аналоговая конечная точка	200...999 mbar	2,9...14,5 psi	20...99,9 kPa
С шагом в	1 mbar	0,1 psi	0,1 kPa

Точность/ погрешность		
Повторяемость	[% диапазона]	< ± 0,1; (при изменениях температуры < 10 K; Turn down 1:1)
Отклонение от характеристики		< ± 0,6; (Turn down 1:1 , линейность, вкл. гистерезис и повторяемость , настройка порогового значения в соответствии с DIN EN IEC 62828-1)

PH0117

Датчик давления для установки заподлицо

PH-001-RES30-KFPKG/US/ /P

[% диапазона]		
Отклонение линейности [% диапазона]	< ± 0,5; (Turn down 1:1)	
Отклонение гистерезиса [% диапазона]	< ± 0,1; (Turn down 1:1)	
Долговременная стабильность [% диапазона]	< ± 0,1; (Turn down 1:1; за год)	
Температурный коэффициент нулевой точки [% от диапазона измерения / 10 K]	< ± 0,1; (-20...80 °C)	
Температурный коэффициент диапазона [% от диапазона измерения / 10 K]	< ± 0,2; (-20...80 °C)	
Время реакции		
Время отклика [ms]	< 3	
Значение процесса демпфирования dAP [s]	0...4	
Демпфирование аналогового выхода dAA в шагах [s]	0 - 0,1 - 0,5 - 2	
Макс. время реакции аналогового выхода [ms]	3	
Программное обеспечение / Программирование		
Выбор параметров	гистерезис / окно; нормально открытый / нормально закрытый; логика переключения; токовый выход / выход по напряжению ; Демпфирование; адаптация изображенных значений; дисплей можно вращать и отключить; Дисплей; Нулевая точка; диапазон	
Условия эксплуатации		
Температура окружающей среды [°C]	-25...80	
Температура хранения [°C]	-40...100	
Степень защиты	IP 67	
Испытания / одобрения		
ЭМС	EN 61000-4-2 ESD	4 kV CD / 8 kV AD
	EN 61000-4-3 ВЧ излучение	10 V/m
	EN 61000-4-4 Burst	2 kV
	EN 61000-4-6 ВЧ проводимость	10 V
Ударопрочность	DIN IEC 68-2-27	50 г (11 ms)
Вибропрочность	DIN IEC 68-2-6	20 г (10...2000 Hz)
Механические данные		
Материал	нерж. сталь (1.4404 / 316L); PBT (полибутилентерефталат); PC; PEI; EPDM/X; FKM	
Материалы корпуса в контакте с изм. средой	нерж. сталь (1.4404 / 316L); Керамика (99,9 % Al2 O3); PTFE (тефлон)	
Мин. кол-во циклов давления	100 миллионов	
Подключение к процессу	1,5"	

PH0117

Датчик давления для установки заподлицо

PH-001-RES30-KFPKG/US/ /P

Дисплеи / Элементы управления		
Дисплей	Состояние выхода	2 x светодиод, красный
	Функции дисплея	7-сегментный светодиодный дисплей
	Измеренные значения	7-сегментный светодиодный дисплей
Дисплей	mbar; psi; kPa	

Примечания	
Упаковочная величина	1 шт.

электрическое подключение

Разъем: 1 x M12; кодировка: A; Контакты: позолоченый

Соединение

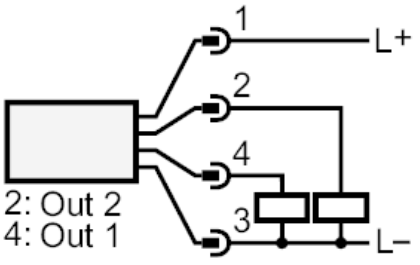

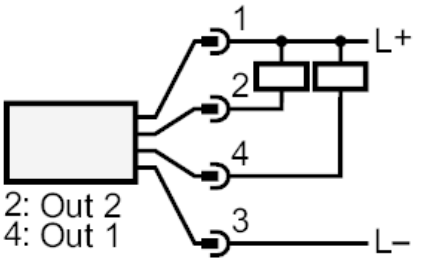

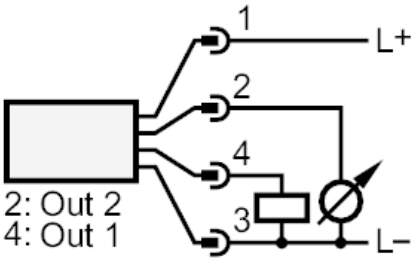

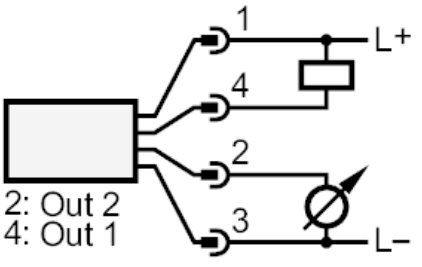

OUT1	Коммутационный выход
OUT2	Коммутационный выход Аналоговый выход