PD7026

Датчик давления с керамической измерительной ячейкой

PD-2,5-RBG14-QFRKG/US/ /E

Артикул недоступен - архивная позиция

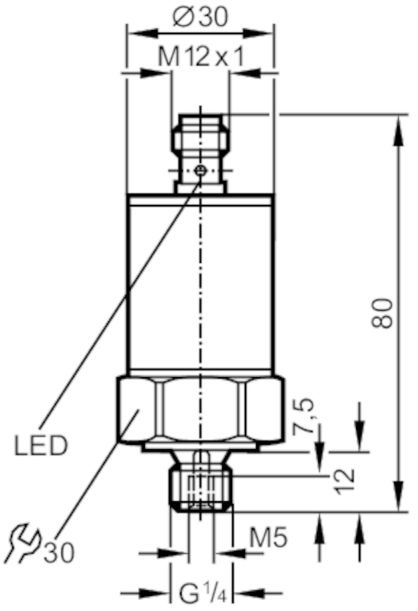

Характеристики			
Количество входов и выходов	Количество цифровых выходов: 2		
Диапазон измерения	0...2,5 bar	0...36,3 psi	0...250 kPa
Подключение к процессу	резьбовое соединение G 1/4 внешняя резьба		
Приложение			
Особенности	позолоченные контакты		
Применение	для общепромышленного применения		
Среда	Жидкие или газообразные среды		
Запрещается использовать для	масла		
Температура измеряемой среды [°C]	-25...80		
Мин. разрывное давление	50 bar	725 psi	5000 kPa
Предел прочности по давлению	20 bar	290 psi	2000 kPa
Тип давления	относительное давление		
Электронные данные			
Рабочее напряжение [V]	9,6...30 DC; (PP2000 с датчиком: > 18)		
Потребление тока [mA]	< 45		
Мин. сопротивление изоляции [MΩ]	100; (500 V DC)		
Класс защиты	III		
Защита от переполюсовки	да		

PD7026

Датчик давления с керамической измерительной ячейкой

PD-2,5-RBG14-QFRKG/US/ /E

Время задержки включения питания [s]	0,3
Входы/выходы	
Количество входов и выходов	Количество цифровых выходов: 2
Выходы	
Общее количество выходов	2
Выходной сигнал	коммутационный сигнал
Электрическое исполнение	PNP/NPN
Количество цифровых выходов	2
Функция выходного сигнала	нормально открытый / нормально закрытый; (параметризуемый)
Макс. падение напряжения коммутационного выхода DC [V]	2
Постоянный ток нагрузки коммутационного выхода DC [mA]	250
Защита от короткого замыкания	да
Тип защиты от короткого замыкания	тактовый
Защита от перегрузок по току	да

Диапазон измерения/настройки			
Диапазон измерения	0...2,5 bar	0...36,3 psi	0...250 kPa
Точка срабатывания SP	0,02...2,5 bar	0,4...36,3 psi	2...250 kPa
Точка сброса rP	0,01...2,49 bar	0,2...36,2 psi	1...249 kPa
С шагом в	0,01 bar	0,1 psi	1 kPa

Точность/ погрешность	
Погрешность точки переключения [% диапазона]	< ± 1,5
Повторяемость [% диапазона]	< ± 0,1; (при изменениях температуры < 10 K)
Отклонение от характеристики [% диапазона]	< ± 0,25 (BFSL) / < ± 0,5 (LS); (BFSL = прямая линия наилучшего соответствия; LS = Установка предельного значения)
Отклонение линейности [% диапазона]	< ± 0,5
Отклонение гистерезиса [% диапазона]	< ± 0,1
Долговременная стабильность [% диапазона]	< ± 0,1; (за год)
Температурный коэффициент нулевой точки [% от диапазона измерения / 10 K]	< ± 0,2; (-25...80 °C)
Температурный коэффициент диапазона	< ± 0,3; (-25...80 °C)

PD7026

Датчик давления с керамической измерительной ячейкой

PD-2,5-RBG14-QFRKG/US/ /E

	[% от диапазона измерения / 10 K]		
Время реакции			
Время отклика	[ms]	< 3	
Программное обеспечение / Программирование			
Настройка точки переключения		програмируемый датчик/ Teach функция	
Интерфейсы			
Коммуникационный интерфейс		EPS	
Условия эксплуатации			
Температура окружающей среды	[°C]	-25...80	
Температура хранения	[°C]	-40...100	
Степень защиты		IP 67	
Испытания / одобрения			
ЭМС		EN 61000-4-2 ESD	4 kV CD / 8 kV AD
		EN 61000-4-3 ВЧ излучение	10 V/m
		EN 61000-4-4 Burst	2 kV
		EN 61000-4-6 ВЧ проводимость	10 V
Ударопрочность		DIN IEC 68-2-27	50 г (11 ms)
Вибропрочность		DIN IEC 68-2-6	20 г (10...2000 Hz)
Механические данные			
Корпус		Цилиндрический	
Размеры	[mm]	Ø 30 / L = 80	
Материал		нерж. сталь (1.4301/304); PA (полиамид)	
Материалы корпуса в контакте с изм. средой		нерж. сталь (1.4305/303); керамика; EPDM	
Мин. кол-во циклов давления		100 миллионов	
Подключение к процессу		резьбовое соединение G 1/4 внешняя резьба	
Дисплеи / Элементы управления			
Дисплей		режим работы	светодиод, зелёный
		Состояние выхода	2 x светодиод, жёлтый
Функция обучения		да	
Примечания			
Упаковочная величина		1 шт.	

электрическое подключение

Разъем: 1 x M12; кодировка: A; Контакты: позолоченый

PD7026

Датчик давления с керамической измерительной ячейкой

PD-2,5-RBG14-QFRKG/US/ /E
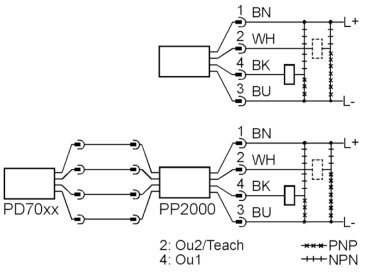
Соединение