OG5125

Рефлекторный датчик

OGP-HPKG/US/90°

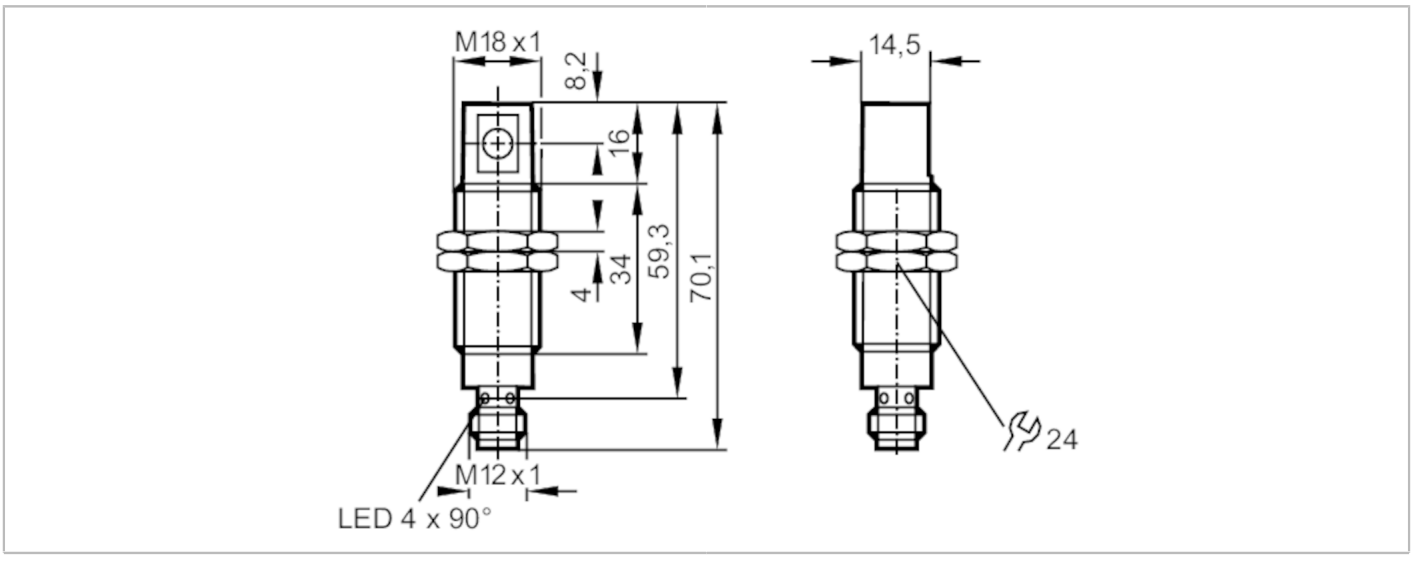

Характеристики		
Тип света		красный свет
Корпус		Резьбовой корпус
Приложение		
Особенности		поляризационный фильтр
Функциональный принцип		Рефлекторный датчик
Электронные данные		
Рабочее напряжение	[V]	10...30 DC; ("supply class 2" согласно cULus)
Потребление тока	[mA]	< 22
Класс защиты		II
Защита от переполюсовки		да
Тип света		красный свет
Длина волны	[nm]	660
Выходы		
Электрическое исполнение		PNP
Функция выходного сигнала		Режим срабатывания на свет
Макс. падение напряжения коммутационного выхода DC	[V]	2,5
Постоянный ток нагрузки коммутационного выхода DC	[mA]	200
Частота переключения DC	[Hz]	500
Защита от короткого замыкания		да
Тип защиты от короткого замыкания		тактовый
Защита от перегрузок по току		да

OG5125

Рефлекторный датчик

OGP-HPKG/US/90°

Диапазон контроля			
Расстояние срабатывания с призматическим отражателем	[m]	3; (Призматический отражатель Ø 80 E20005)	
Настраиваемый диапазон		нет	
Макс. диаметр светового пятна	[mm]	96	
Размеры светового пятна по отношению к		при максимальном диапазоне	
Доступен поляризационный фильтр		да	
Условия эксплуатации			
Температура окружающей среды	[°C]	-25...60	
Степень защиты		IP 68	
Испытания / одобрения			
ЭМС		EN 60947-5-2	
		EN 55011	класс B
MTTF	[годы]	859	
Механические данные			
Вес	[g]	59,5	
Корпус		Резьбовой корпус	
Размеры	[mm]	M18 x 1 / L = 59,3	
Обозначение резьбы		M18 x 1	
Материал		нерж.сталь; ABS	
Материал линз		PMMA	
Дисплеи / Элементы управления			
Дисплей		Состояние выхода	1 x светодиод, жёлтый
		режим работы	1 x светодиод, зелёный
Принадлежности			
Комплект поставки		гайки: 2	
		пружинные шайбы: 2	
Примечания			
Упаковочная величина		1 шт.	

электрическое подключение

Разъем: 1 x M12; кодировка: A

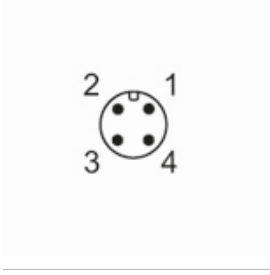

OG5125

Рефлекторный датчик

OGP-HPKG/US/90°
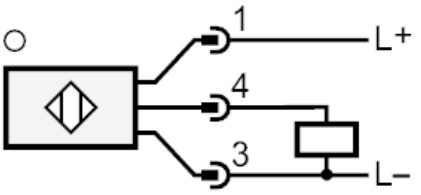
Соединение