O6H305

Датчик диффузного отражения с функцией подавления заднего фона

O6H-FNKG/0,30m/US

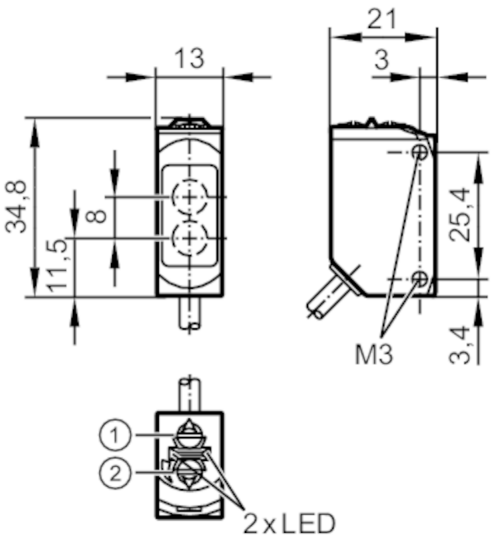

1: Выбор функции выхода
2: Потенциометр для настройки чувствительности

Характеристики		
Тип света		красный свет
Корпус		Прямоугольный
Приложение		
Особенности		Подавление заднего фона
Функциональный принцип		Датчик диффузного отражения
Электронные данные		
Рабочее напряжение	[V]	10...30 DC
Потребление тока	[mA]	22; ((24 V))
Класс защиты		III
Защита от переполюсовки		да
Тип света		красный свет
Длина волны	[nm]	633
Выходы		
Электрическое исполнение		NPN
Функция выходного сигнала		Режим срабатывания на свет / затемнение; (по выбору)
Макс. падение напряжения коммутационного выхода DC	[V]	2,5
Постоянный ток нагрузки коммутационного выхода DC	[mA]	100
Частота переключения DC	[Hz]	1000
Защита от короткого замыкания		да
Тип защиты от короткого замыкания		тактовый

O6H305

Датчик диффузного отражения с функцией подавления заднего фона

O6H-FNKG/0,30m/US

Диапазон контроля			
Диапазон	[mm]	2...200; (белая бумага 200 x 200 mm)	
Диапазон для белого объекта (90 % отражение)	[mm]	2...200	
Диапазон для серого объекта (18 % отражение)	[mm]	4...200	
Диапазон для черного объекта (6 % отражение)	[mm]	8...200	
Настраиваемый диапазон		да	
Макс. диаметр светового пятна	[mm]	8	
Размеры светового пятна по отношению к		при максимальном диапазоне	
Доступно подавление заднего фона		да	
Условия эксплуатации			
Температура окружающей среды	[°C]	-25...80	
Степень защиты		IP 65; IP 67; IP 68; IP 69K	
Испытания / одобрения			
ЭМС		EN 60947-5-2	
MTTF	[годы]	708	
Сертификат UL		Регистрационный номер UL	E006
Механические данные			
Вес	[g]	51,3	
Корпус		Прямоугольный	
Размеры	[mm]	34,8 x 13 x 21	
Материал		корпус: нерж. сталь (1.4404 / 316L); пластмасса: PPSU; Уплотнение: EPDM	
Материал линз		PMMA	
Насадка на линзы		Боковая оптика	
Дисплеи / Элементы управления			
Дисплей		Состояние выхода	1 x светодиод, жёлтый
		режим работы	1 x светодиод, зелёный
Примечания			
Примечания		Напряжение питания "supply class 2" согласно cULus	
Упаковочная величина		1 шт.	

электрическое подключение

Кабель: 0,3 m, PVC; 3 x 0,25 mm²

Разъем: 1 x M12; кодировка: A

O6H305

Датчик диффузного отражения с функцией подавления заднего фона

O6H-FNKG/0,30m/US

Соединение

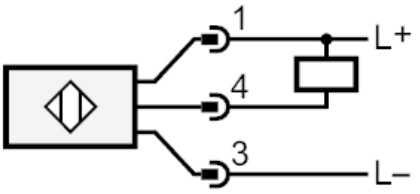

диаграммы и графики

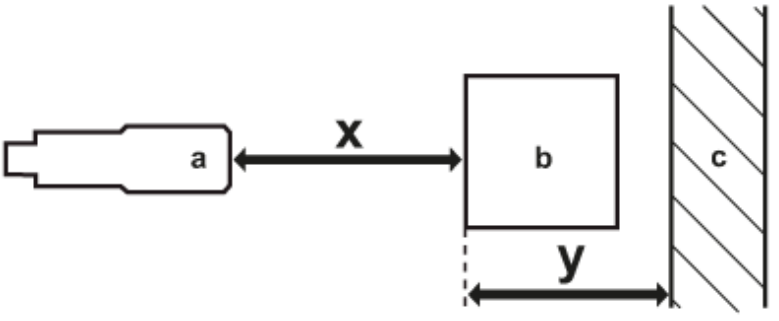

a: датчик

b: объект

c: задний фон

x: расстояние датчик/объект [mm]

y: мин. расстояние объект/задний фон [mm]

O6H305

Датчик диффузного отражения с функцией подавления заднего фона

O6H-FNKG/0,30m/US

линия точности

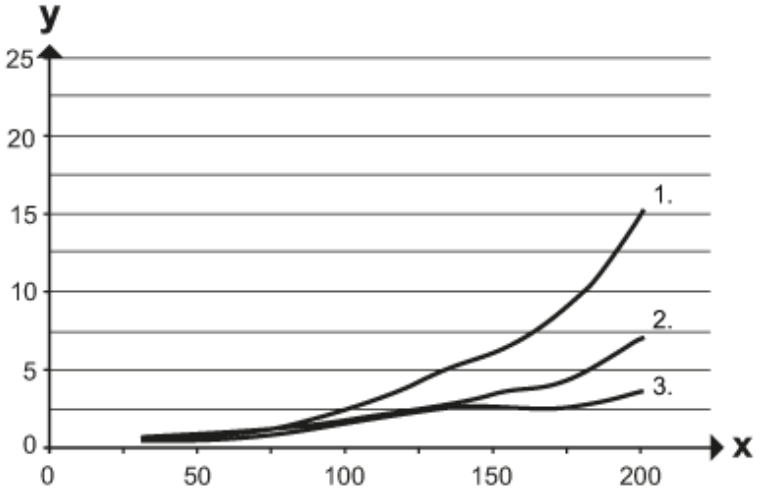

x: расстояние датчик/объект [mm]

y: мин. расстояние объект/задний фон [mm]

1 = объект черный (6 % отражение) , background white (90 % remission)

2 = объект серый (отражение 18 %) , background white (90 % remission)

3 = объект белый (отражение 90 %) , background white (90 % remission)