O6H207

Датчик диффузного отражения с функцией подавления заднего фона

O6H-FNKG/AS/4P

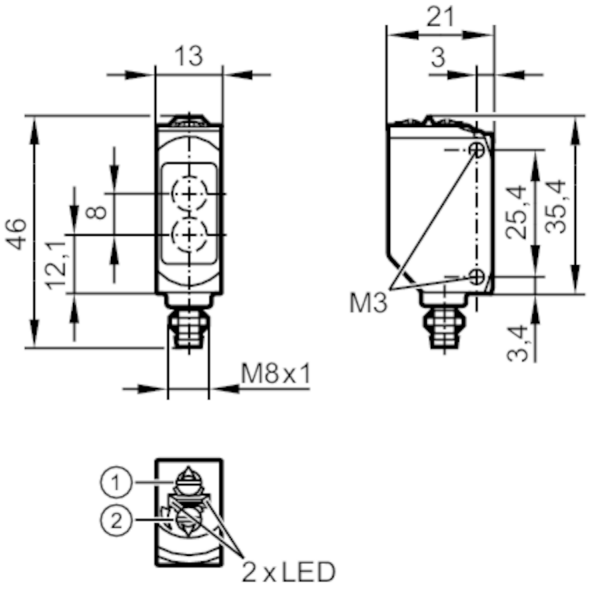

1: Выбор функции выхода
2: Потенциометр для настройки чувствительности
Приёмник за верхней линзой
излучатель за нижней линзой

Характеристики		
Тип света		красный свет
Корпус		Прямоугольный
Приложение		
Особенности		Подавление заднего фона
Функциональный принцип		Датчик диффузного отражения
Электронные данные		
Рабочее напряжение	[V]	10...30 DC
Потребление тока	[mA]	22; ((24 V))
Класс защиты		III
Защита от переполюсовки		да
Тип света		красный свет
Длина волны	[nm]	633
Выходы		
Электрическое исполнение		NPN
Функция выходного сигнала		Режим срабатывания на свет / затемнение; (по выбору)
Макс. падение напряжения коммутационного выхода DC	[V]	2,5
Постоянный ток нагрузки коммутационного выхода DC	[mA]	100
Частота переключения DC	[Hz]	1000
Защита от короткого замыкания		да

O6H207

Датчик диффузного отражения с функцией подавления заднего фона

O6H-FNKG/AS/4P

Тип защиты от короткого замыкания		тактовый	
Диапазон контроля			
Диапазон	[mm]	2...200; (белая бумага 200 x 200 mm)	
Диапазон для белого объекта (90 % отражение)	[mm]	2...200	
Диапазон для серого объекта (18 % отражение)	[mm]	4...200	
Диапазон для черного объекта (6 % отражение)	[mm]	8...200	
Настраиваемый диапазон		да	
Макс. диаметр светового пятна	[mm]	8	
Размеры светового пятна по отношению к		при максимальном диапазоне	
Доступно подавление заднего фона		да	
Условия эксплуатации			
Температура окружающей среды	[°C]	-25...60	
Степень защиты		IP 65; IP 67	
Испытания / одобрения			
ЭМС		EN 60947-5-2	
MTTF	[годы]	683	
Сертификат UL		Регистрационный номер UL	E001
Механические данные			
Вес	[g]	18,1	
Корпус		Прямоугольный	
Размеры	[mm]	46 x 13 x 21	
Материал		корпус: ABS; PPSU	
Материал линз		PMMA	
Насадка на линзы		Боковая оптика	
Уплотнительный материал		EPDM	
Момент затяжки	[Nm]	0,5	
Дисплеи / Элементы управления			
Дисплей		Состояние выхода	1 x светодиод, жёлтый
		режим работы	1 x светодиод, зелёный
Примечания			
Примечания		Напряжение питания "supply class 2" согласно cULus	
Упаковочная величина		1 шт.	

O6H207

Датчик диффузного отражения с функцией подавления заднего фона

O6H-FNKG/AS/4P

электрическое подключение

Разъем: 1 x M8; кодировка: A; Блокировка: латунь, (покрытие); Уплотнение: EPDM

Соединение

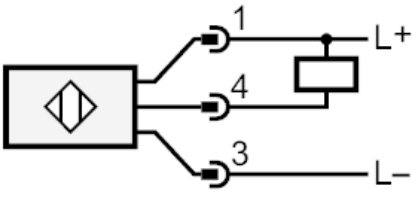

диаграммы и графики

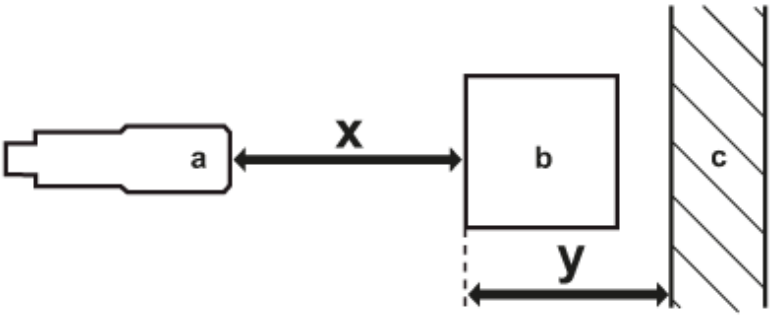

a: датчик

b: объект

c: задний фон

x: расстояние датчик/объект [mm]

y: мин. расстояние объект/задний фон [mm]

O6H207

Датчик диффузного отражения с функцией подавления заднего фона

O6H-FNKG/AS/4P

линия точности

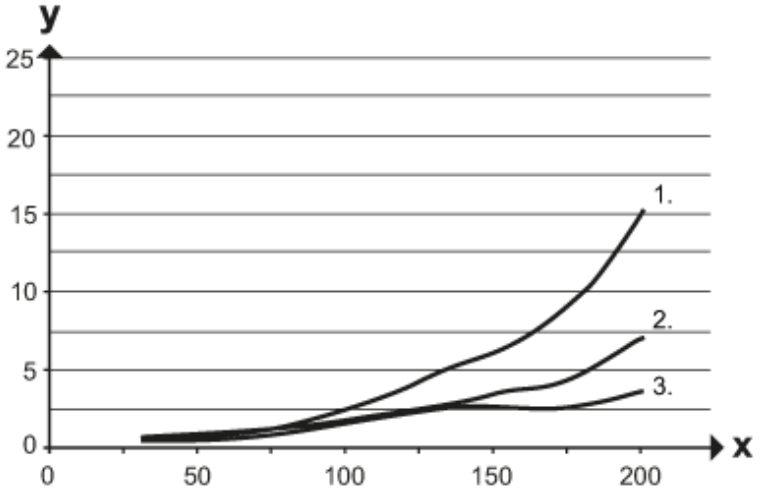

x: расстояние датчик/объект [mm]

y: мин. расстояние объект/задний фон [mm]

1 = объект черный (6 % отражение) , background white (90 % remission)

2 = объект серый (отражение 18 %) , background white (90 % remission)

3 = объект белый (отражение 90 %) , background white (90 % remission)