O6E210

Однолучевой световой барьер - приёмник

O6E-CPKG/AS/4P

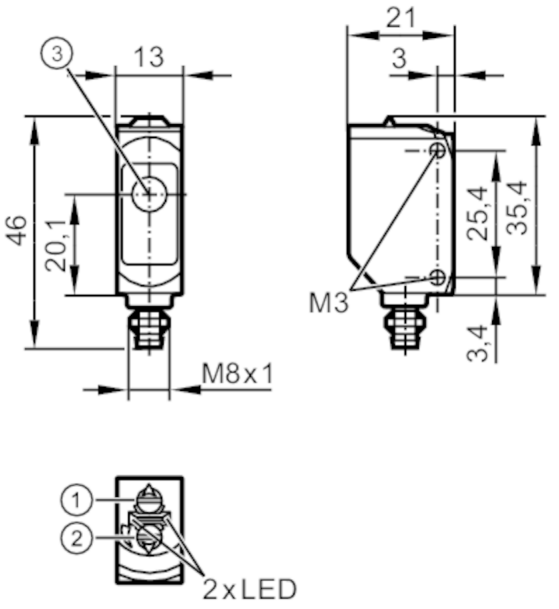

1: Выбор функции выхода
2: Потенциометр для настройки чувствительности
3: Падение света

Характеристики		
Тип света		красный свет
Корпус		Прямоугольный
Приложение		
Функциональный принцип		Однолучевой световой барьер
Электронные данные		
Рабочее напряжение	[V]	10...30 DC
Потребление тока	[mA]	7; ((24 V))
Класс защиты		III
Защита от переполюсовки		да
Защита от перепутывания полярности		да
Тип света		красный свет
Длина волны	[nm]	633
Выходы		
Электрическое исполнение		PNP
Функция выходного сигнала		комплементарный
Макс. падение напряжения коммутационного выхода DC	[V]	0,5
Минимальная нагрузка по току	[mA]	5
Макс. ток утечки	[mA]	0,1

O6E210

Однолучевой световой барьер - приёмник

O6E-CPKG/AS/4P

Постоянный ток нагрузки коммутационного выхода DC	[mA]	100	
Частота переключения DC	[Hz]	1000	
Защита от короткого замыкания		да	
Тип защиты от короткого замыкания		тактовый	
Диапазон контроля			
Излучатель / приёмник		приёмник	
Диапазон	[m]	< 10	
Настраиваемый диапазон		да	
Условия эксплуатации			
Температура окружающей среды	[°C]	-10...60	
Степень защиты		IP 65; IP 67	
Испытания / одобрения			
ЭМС		EN 60947-5-2	
MTTF	[годы]	1273	
Сертификат UL		Регистрационный номер UL	E009
Механические данные			
Вес	[g]	15,7	
Корпус		Прямоугольный	
Размеры	[mm]	46 x 13 x 21	
Материал		корпус: ABS; PPSU	
Материал линз		PMMA	
Насадка на линзы		Боковая оптика	
Уплотнительный материал		EPDM	
Момент затяжки	[Nm]	0,5; (болты)	
Дисплеи / Элементы управления			
Дисплей		Состояние выхода	1 x светодиод, жёлтый
		режим работы	1 x светодиод, зелёный
Примечания			
Примечания		Напряжение питания "supply class 2" согласно cULus	
Упаковочная величина		1 шт.	

электрическое подключение

Разъем: 1 x M8; кодировка: A; Блокировка: Металл, (покрытие); Уплотнение: EPDM

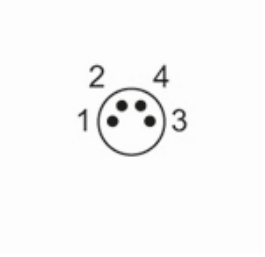

O6E210

Однолучевой световой барьер - приёмник

O6E-CPKG/AS/4P

Соединение

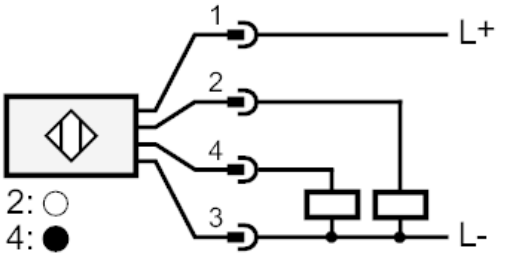

диаграммы и графики

график эксплуатационного резерва

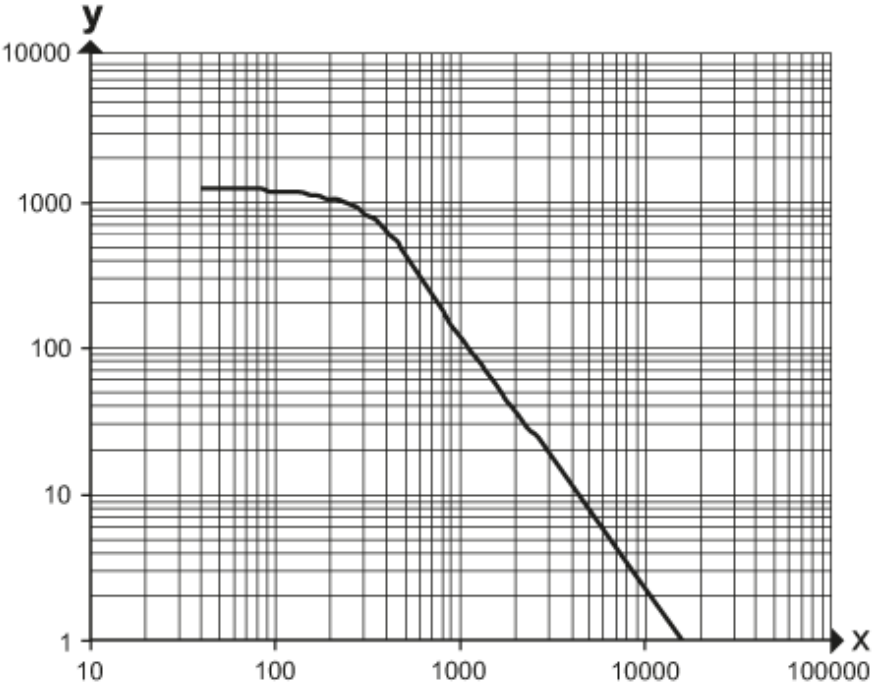

x: расстояние [mm]

y: коэффициент эксплуатационного резерва