MK5107

Датчик для цилиндров с T-образным пазом

MKT3028BBPKG/G/0,3M/ZH/US

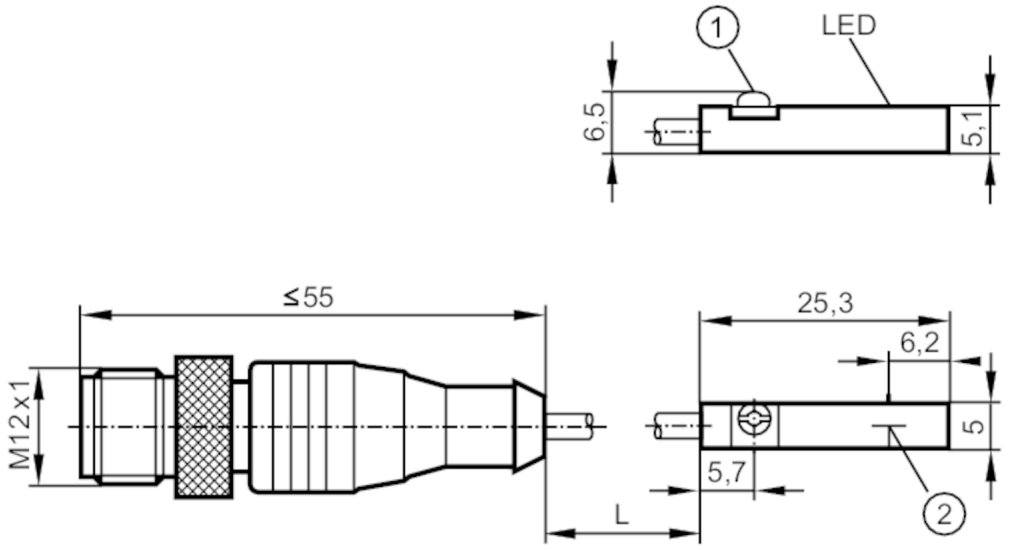

1 Крепежный фланец
2 Чувствительная поверхность

Характеристики		
Электрическое исполнение		PNP
Функция выходного сигнала		NO
Размеры	[mm]	25 x 5 x 6,5
Электронные данные		
Рабочее напряжение	[V]	10...30 DC; ("supply class 2" согласно cULus)
Потребление тока	[mA]	< 10
Класс защиты		III
Защита от переполюсовки		да
Макс. время задержки при включении	[ms]	30
Выходы		
Электрическое исполнение		PNP
Функция выходного сигнала		NO
Макс. падение напряжения коммутационного выхода DC	[V]	2,5
Постоянный ток нагрузки коммутационного выхода DC	[mA]	100
Частота переключения DC	[Hz]	10000
Защита от короткого замыкания		да
Защита от перегрузок по току		да
Диапазон контроля		
Порог чувствительности	[mT]	2,8

MK5107

Датчик для цилиндров с T-образным пазом

MKT3028BBPKG/G/0,3M/ZH/US

Скорость передвижения макс. 5м/с	[m/s]	> 10	
Точность/ погрешность			
Гистерезис	[mm]	< 1,5	
Воспроизводимость	[mm]	< 0,2	
Условия эксплуатации			
Температура окружающей среды	[°C]	-25...85	
Степень защиты		IP 65; IP 67	
Испытания / одобрения			
ЭМС		EN 61000-4-2 ESD	- CD / 8 kV AD
		EN 61000-4-3 ВЧ излучение	10 V/m
		EN 61000-4-4 Burst	2 kV
		EN 61000-4-6 ВЧ проводимость	10 V
		EN 55011	класс B
MTTF	[годы]	3694	
Сертификат UL		Регистрационный номер UL	C003
Механические данные			
Вес	[g]	21,1	
Монтаж		установка заподлицо	
Способ монтажа		зажимной винт с потайной головкой со шлицем / шестигранной головкой, ширина через плоскости 1,5	
Конструктивное исполнение цилиндра		Цилиндры с T-образным пазом	
Размеры	[mm]	25 x 5 x 6,5	
Материал		корпус: PA (полиамид); Крепежный фланец: нерж.сталь	
Дисплеи / Элементы управления			
Дисплей		Состояние выхода	1 x светодиод, жёлтый
Принадлежности			
Комплект поставки		резиновая вставка: 1	
		Крепеж кабеля: 1	
Примечания			
Упаковочная величина		1 шт.	

электрическое подключение - разъем

Кабель: 0,3 m, PUR (полиуретан)

Разъем: 1 x M12; кодировка: A; Блокировка: Гайка с накаткой, поворотный

MK5107

Датчик для цилиндров с T-образным пазом

MKT3028BBPKG/G/0,3M/ZH/US
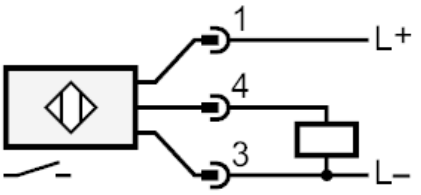
Соединение