KI5052

Емкостной датчик

KIE3015-FPKG/NI/55V/US-100-DPX

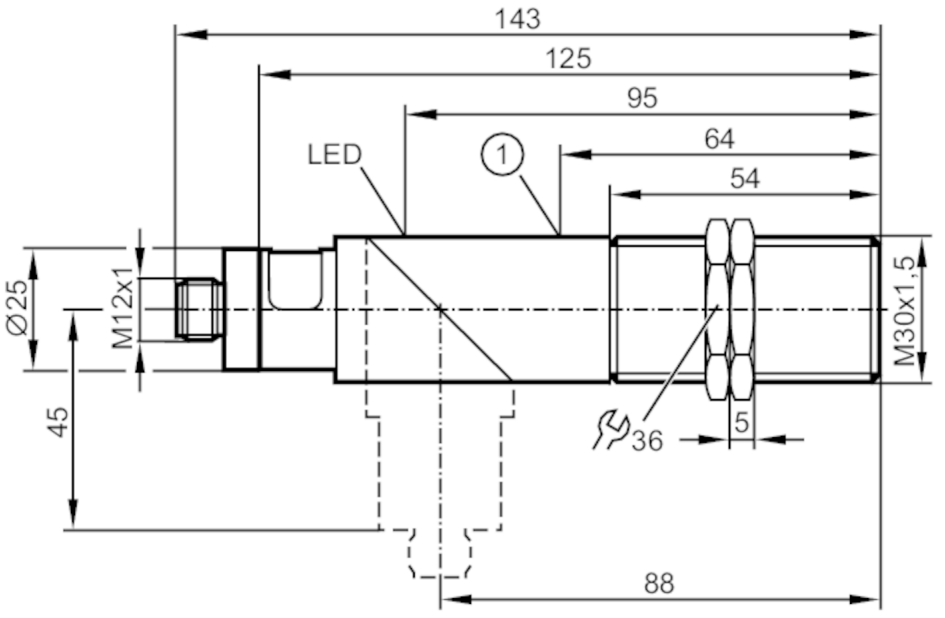

1 с потенциометром

Характеристики		
Электрическое исполнение		PNP
Функция выходного сигнала		нормально открытый / нормально закрытый; (по выбору)
Диапазон срабатывания	[mm]	15
Корпус		Резьбовой корпус
Размеры	[mm]	M30 x 1,5 / L = 143
Электронные данные		
Рабочее напряжение	[V]	10...55 DC; ("supply class 2" согласно cULus)
Потребление тока	[mA]	14; (24 V)
Класс защиты		II
Защита от переполюсовки		да
Выходы		
Электрическое исполнение		PNP
Функция выходного сигнала		нормально открытый / нормально закрытый; (по выбору)
Макс. падение напряжения коммутационного выхода DC	[V]	2,5
Постоянный ток нагрузки коммутационного выхода DC	[mA]	250
Частота переключения DC	[Hz]	40
Защита от короткого замыкания		да
Защита от перегрузок по току		да

KI5052

Емкостной датчик

KIE3015-FPKG/NI/55V/US-100-DPX

Диапазон контроля		
Диапазон срабатывания	[mm]	15
Условия эксплуатации		
Температура окружающей среды	[°C]	-25...70
Степень защиты		IP 65
Увеличенная помехоустойчивость		да; (Повышенная устойчивость к кондуктивным ВЧ помехам)
Испытания / одобрения		
ЭМС		EN 60947-5-2
MTTF	[годы]	743
Механические данные		
Вес	[g]	146
Корпус		Резьбовой корпус
Монтаж		незаподлицо
Размеры	[mm]	M30 x 1,5 / L = 143
Обозначение резьбы		M30 x 1,5
Материал		PBT (полибутилентерефталат); крышка: PC
Дисплеи / Элементы управления		
Дисплей		Состояние выхода: 1 x светодиод, жёлтый
Принадлежности		
Комплект поставки		крепежные гайки: 2 отвертка: 1
Примечания		
Упаковочная величина		1 шт.

электрическое подключение - разъем

Разъем: 1 x M12; кодировка: A

KI5052

Емкостной датчик

KIE3015-FPKG/NI/55V/US-100-DPX
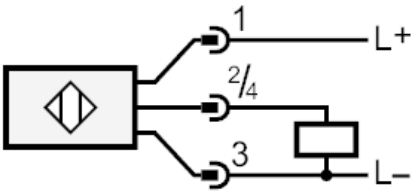
Соединение