IG9213

Индуктивный датчик

IG-2008-ARKG/6M/PVC

Артикул недоступен - архивная позиция

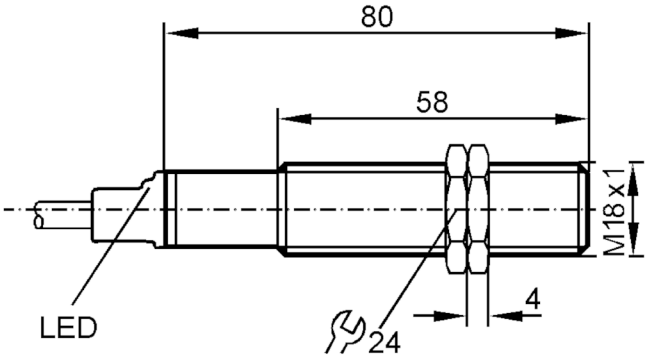

Характеристики		
Электрическое исполнение		PNP/NPN
Функция выходного сигнала		NO
Диапазон срабатывания	[mm]	8
Корпус		Резьбовой корпус
Размеры	[mm]	M18 x 1
Электронные данные		
Рабочее напряжение	[V]	10...55 DC
Класс защиты		II
Защита от переполюсовки		да
Выходы		
Электрическое исполнение		PNP/NPN
Функция выходного сигнала		NO
Макс. падение напряжения коммутационного выхода DC	[V]	4,6
Минимальная нагрузка по току	[mA]	4
Макс. ток утечки	[mA]	0,6
Постоянный ток нагрузки коммутационного выхода DC	[mA]	400
Частота переключения DC	[Hz]	300

IG9213

Индуктивный датчик

IG-2008-ARKG/6M/PVC

Защита от короткого замыкания		да
Тип защиты от короткого замыкания		тактовый
Защита от перегрузок по току		да
Диапазон контроля		
Диапазон срабатывания	[mm]	8
Реальное расстояние срабатывания Sr	[mm]	8 ± 10 %
Рабочее расстояние срабатывания	[mm]	0...6,5
Точность/ погрешность		
Поправочный коэффициент		сталь: 1 / нерж.сталь: 0,7 / латунь: 0,5 / алюминий: 0,4 / медь: 0,3
Гистерезис	[% от Sr]	3...15
Смещение точки переключения	[% от Sr]	-10...10
Условия эксплуатации		
Температура окружающей среды	[°C]	-25...80
Степень защиты		IP 67
Испытания / одобрения		
ЭМС	EN 60947-5-2	
	EN 55011	класс B
Механические данные		
Корпус		Резьбовой корпус
Монтаж		незаподлицо
Размеры	[mm]	M18 x 1
Обозначение резьбы		M18 x 1
Материал		PBT (полибутилентерефталат)
Дисплеи / Элементы управления		
Дисплей	Состояние выхода	1 x светодиод, жёлтый
Принадлежности		
Комплект поставки		крепежные гайки: 2
Примечания		
Упаковочная величина		1 шт.

IG9213

Индуктивный датчик

IG-2008-ARKG/6M/PVC

электрическое подключение

Кабель: 6 m, PVC (поливинилхлорид); 2 x 0,34 mm²

Соединение

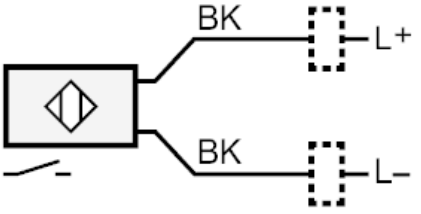

	Цвета жил :
BK =	черный