EBC017

Распределительная коробка

ZDO6H050MSS0005H09

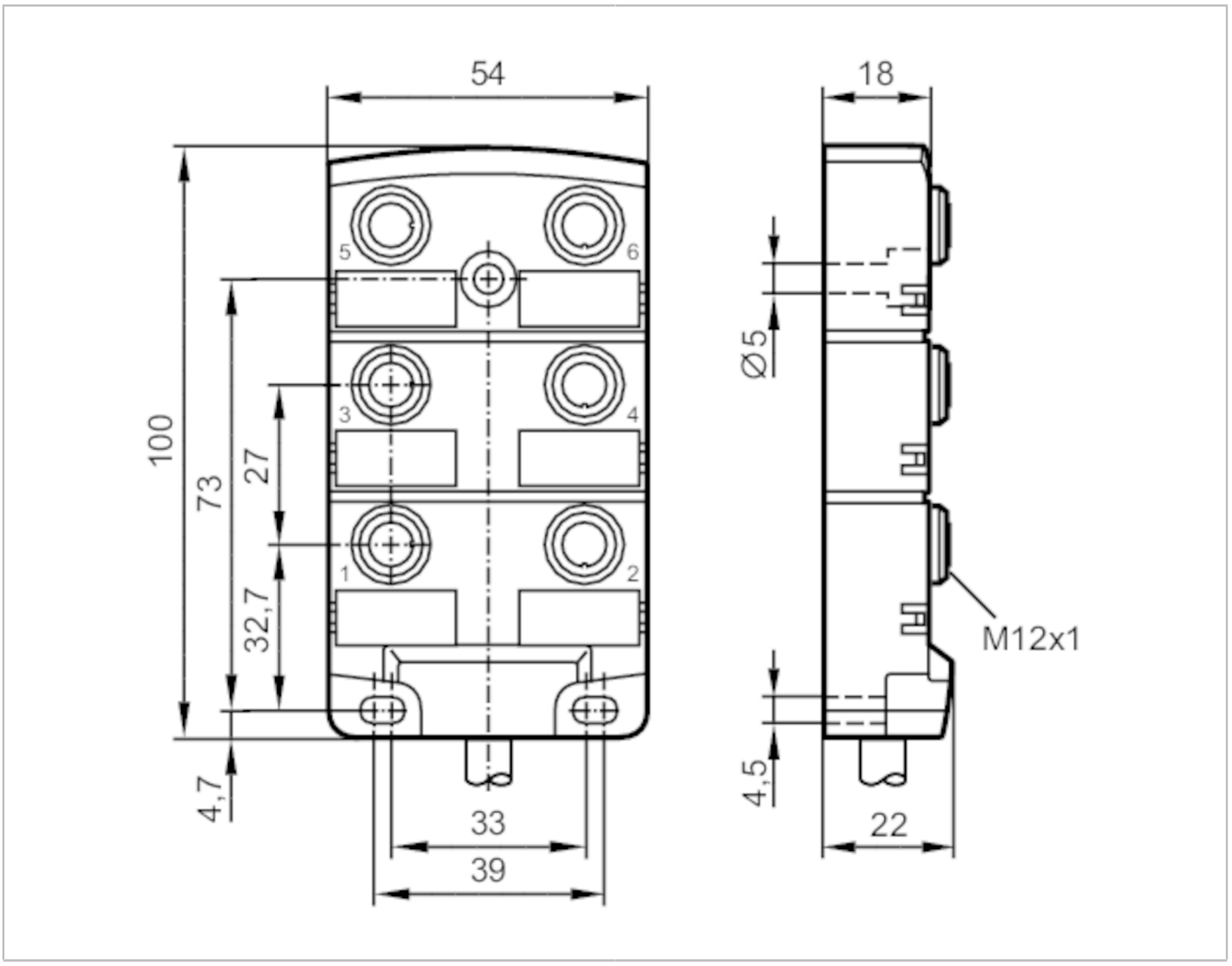

Приложение		
Особенности		без силикона; Без галогена; позолоченные контакты; Пригодность для кабельной цепи
Без силикона		да
Электронные данные		
Рабочее напряжение	[V]	< 30 DC; ("supply class 2" согласно cULus)
Класс защиты		II
Макс. токовая нагрузка на каждый модуль/гнездо	[A]	4
Макс. общая токовая нагрузка	[A]	12
Условия эксплуатации		
Температура окружающей среды	[°C]	-25...80
Температура окружающей среды во время работы	[°C]	-5...60
Степень защиты		IP 67; IP 68

EBC017

Распределительная коробка

ZDO6H050MSS0005H09

Испытания / одобрения		
Сертификат UL	Enclosure type	Type 1

Механические данные		
Вес [g]	604,5	
Размеры [mm]	22 x 54 x 100	
Материал	PA (полиамид)	
Формованный материал корпуса	PA (полиамид)	
Количество портов распределительной коробки	6	
Тип подключения	M12	
Пригодность для кабельной цепи	да	
Пригодность для кабельной цепи	Радиус изгиба в случае движения кабеля	мин. 10 x диаметр кабеля
	Циклы изгиба	> 2 Mio.

Принадлежности	
Комплект поставки	защитные заглушки: 2
	этикетки: 6

Примечания	
Упаковочная величина	1 шт.

электрическое подключение

Кабель: 5 m, PUR (полиуретан), Без галогена, черный, Ø 7,8 mm; 6 x 0,34 mm² (43 x Ø 0,1 mm) + 3 x 1 mm² (55 x Ø 0,15 mm)

электрическое подключение - паз

Разъем: 6 x M12; кодировка: A; Литой корпус: PA (полиамид); Контакты: позолоченый; Момент затяжки: 0,8...1,5 Nm

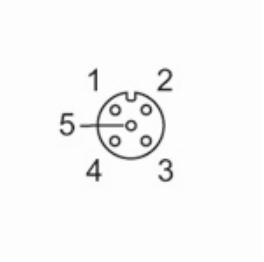

EBC017

Распределительная коробка

ZDO6H050MSS0005H09

Соединение

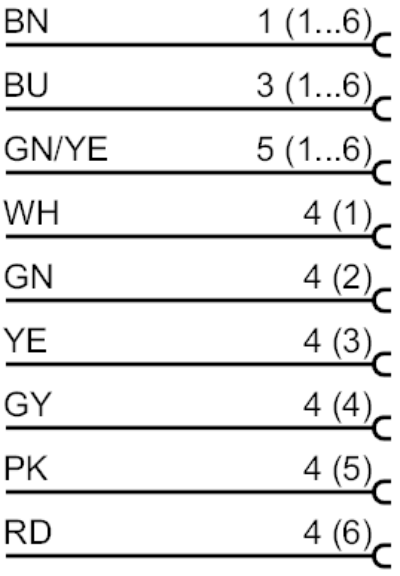

	Цвета жил :
BN =	коричневый
BU =	синий
GN =	зелёный
GY =	серый
PK =	розовый
RD =	красный
WH =	белый
YE =	жёлтый