E20863

Монтажный набор для датчиков позиционирования

SYSTEM COMPONENT M12 ROD

Артикул недоступен - архивная позиция

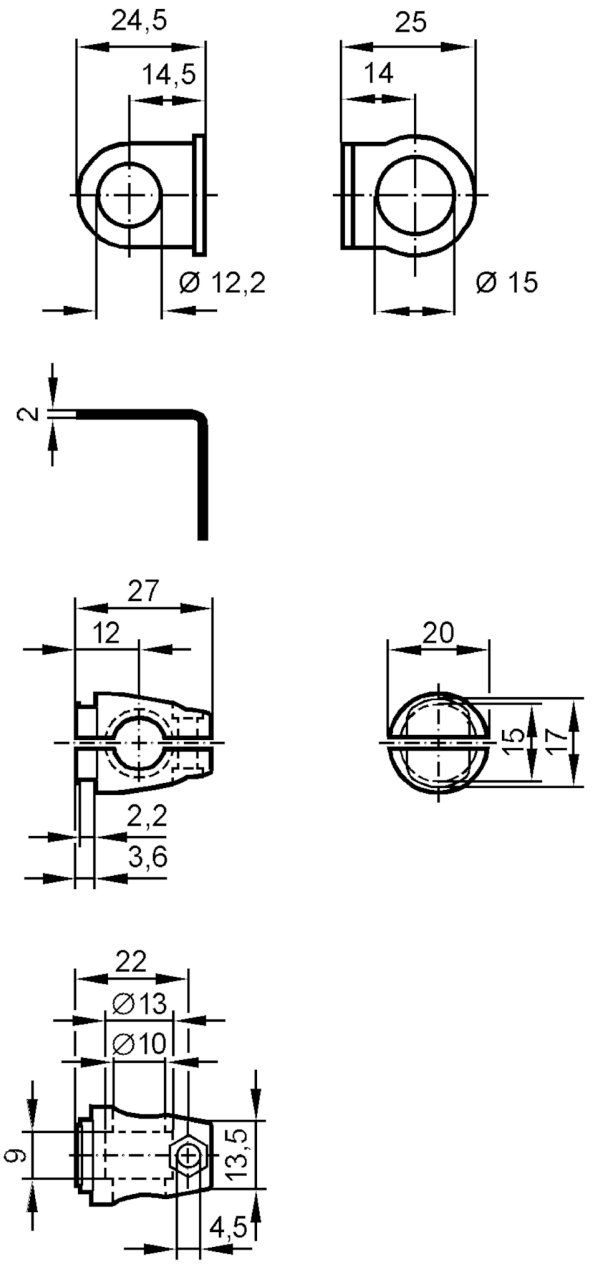

Механические данные		
Способ монтажа		Круглый профиль; (Ø 10 mm)
Размеры	[mm]	Ø 12,2
Материал		зажимное приспособление: нерж. сталь (1.4571/316Ti); Зажим: нержавеющая сталь (1.4408)

Примечания	
Упаковочная величина	1 шт.