E11073

Соединительный кабель с разъемом

ADOAH040MSS0015H04

Артикул недоступен - архивная позиция

Альтернативная продукция: EVC086
При выборе альтернативного датчика и принадлежностей обратите внимание на технические параметры, возможны несоответствия!

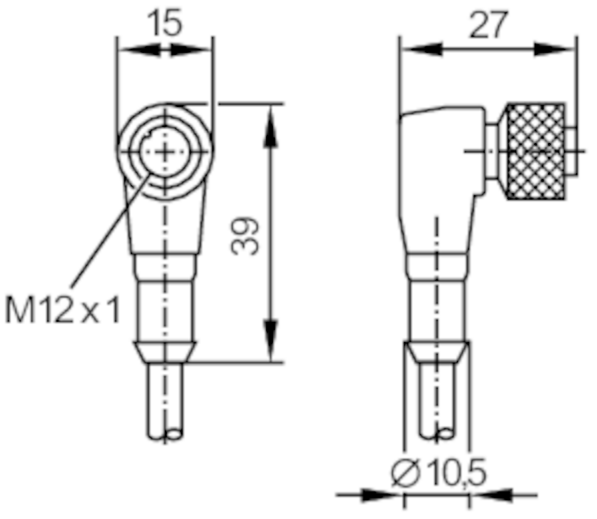

Приложение		
Особенности		без силикона; Без галогена; позолоченные контакты
Без силикона		да
Электронные данные		
Рабочее напряжение	[V]	< 250 AC / < 300 DC
Макс. общая токовая нагрузка	[A]	4
Условия эксплуатации		
Температура окружающей среды	[°C]	-40...90
Степень защиты		IP 67; IP 68; IP 69K

Испытания / одобрения		
Виброустойчивость	EN 60068-2-6 Fc	20 г (10...3000 Hz) / -20 °C / 50 °C
		50 циклов качания частоты; 1 октава в минуту в 3 осях
Ударопрочность	EN 60068-2-27 Ea	100 г 11 мс полусинуса; 6 ударов в каждом направлении по 3 координатным осям / -40 °C / 85 °C
Постоянная ударопрочность	EN 60068-2-29 Eb	40 г 6 мс 4000 ударов в каждом направлении по 3 координатным осям / -20 °C / 50 °C

E11073

Соединительный кабель с разъемом

ADOAH040MSS0015H04

Быстрые изменения температуры	EN 60068-2-14 Na	TA = -40°C; TB = 85°C; t1 = 30 min; t2 = 10 s 50 циклов
Тестирование солевым туманом	EN 60068-2-52 Kb	Степень воздействия 5 (4 испытательных цикла)

Механические данные

Размеры	[mm]	27 x 15 x 39
Материал		TPU
Формованный материал корпуса		TPU
Материал накидной гайки		латунь, никелированн.

Примечания

Упаковочная величина	1 шт.

электрическое подключение

Кабель: 15 m, PUR (полиуретан), Без галогена, черный, Ø 4,7 mm; 4 x 0,34 mm²

электрическое подключение - Разъём

Разъем: 1 x M12, угловой; кодировка: A; Литой корпус: TPU; Блокировка: латунь, никелированн.; Контакты: позолоченый; Момент затяжки: 0,5 Nm

Соединение

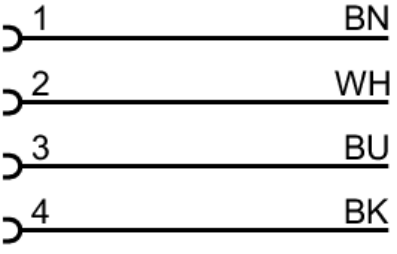

	Цвета жил :
BK =	черный
BN =	коричневый
BU =	синий
WH =	белый