VSE903

Electronică de diagnosticare pentru senzorii de vibratie

DIAGNOSTIC ELECTRONICS

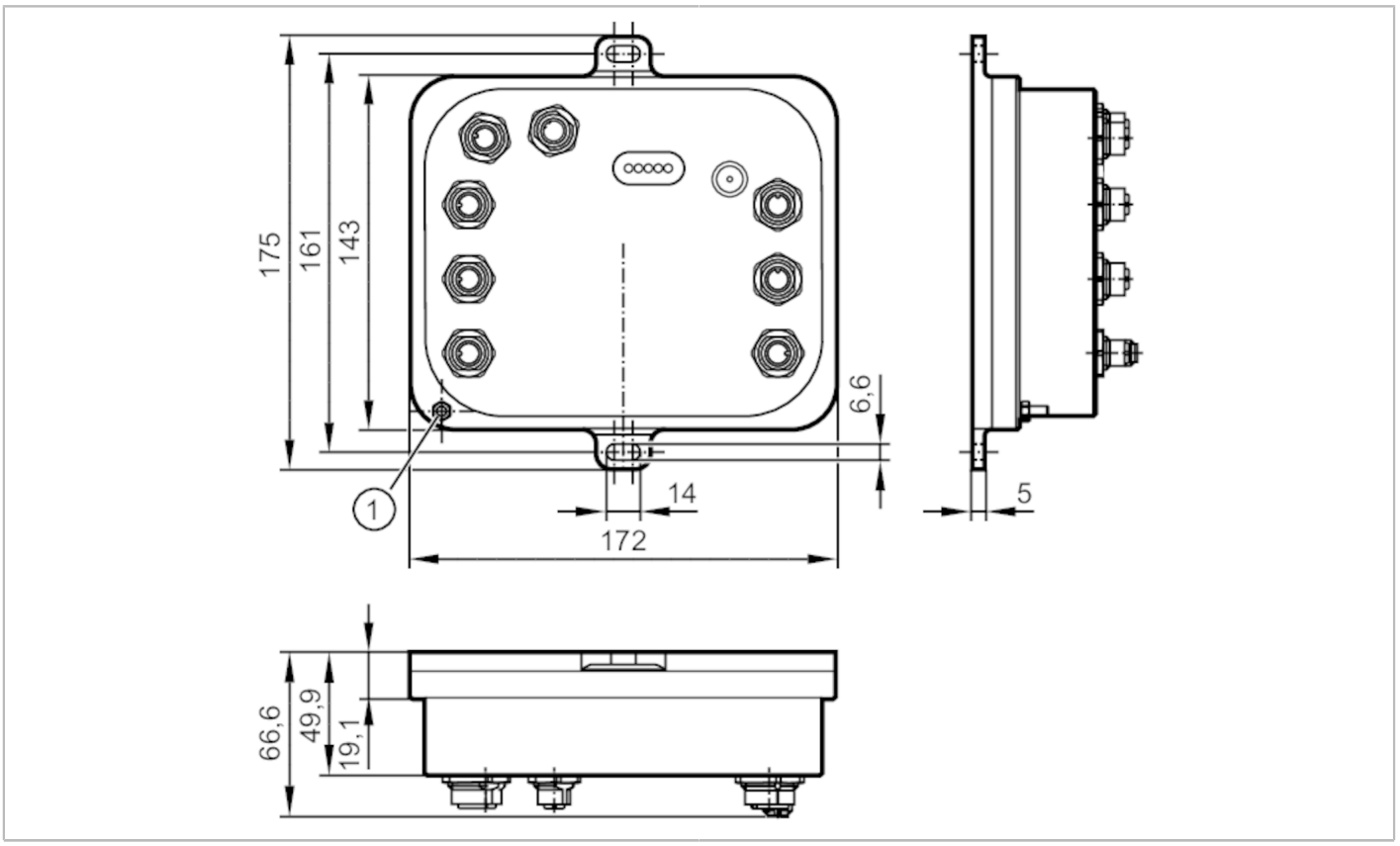

Caracteristicile produsului		
Domeniul de frecvență	[Hz]	0,1...12000
Interfata de comunicatie		Ethernet
Aplicatie		
Execuție		setarea parametrilor prin intermediul software-ului PC VES004
Aplicatie		monitorizarea continuă a vibra#iilor
Date electrice		
Tolerante tensiune operare	[%]	20
Tensiune de lucru	[V]	24 DC; (cand se foloseste intrarea IEPE 24 V + 20% IEPE = Integrated Electronics Piezo Electric)
Consum de energie	[mA]	200; ((24 V DC))
Clasa de protectie		III
Intrari / iesiri		
Numarul total de intrari si iesiri		8; (configurabil)
Numar de intrari si iesiri		Număr de intrări dinamice: 4; Numar de iesiri digitale: 2; Numar de iesiri analogice: 1
Intrări		
Numar total de intrari		6
Intrare analogica (curent)	[mA]	4...20
Rezolutia intrarii analogice		12
Număr de intrări dinamice		4

VSE903

Electronică de diagnosticare pentru senzorii de vibratie

DIAGNOSTIC ELECTRONICS

Intrare dinamica - semnal		0...10 mA / IEPE / 4...20 mA
Intrare dinamica - domeniu frecventa	[Hz]	0,1...12000
Intrare dinamica - rata de esantionare	[kSamples]	100
Iesiri		
Numarul total de iesiri		2
Semnal de ieşire		semnal de comutare; semnal analogic
Model electric		PNP
Numar de iesiri digitale		2
Functii de iesire		normal deschis / normal inchis; (parametrizabile)
Caderea de tensiune Max. a iesirii de comutare DC	[V]	2
Curentul permanent pe iesirea de comutare DC	[mA]	100
Numar de iesiri analogice		1; (configurabil)
Iesire analogica in curent	[mA]	4...20
Sarcina max.	[Ω]	500
Protecție la scurtcircuit		da
Tipul protectiei la scurt-circuit		pe bază de impulsuri
Protectie suprasarcina		da
Domeniu de masura/programare		
Domeniul de frecvență	[Hz]	0,1...12000
Interfete		
Interfata de comunicatie		Ethernet
Protocol		TCP/IP
Observa#ie privind protocolul		10 Mbaud
		100 Mbaud
Condițiile mediului		
Temperatură de ambianță	[°C]	0...70
Temperatura depozitare	[°C]	0...70
Umiditate relativă max. admisibilă a aerului	[%]	90
Protectie		IP 67
Teste / certificari		
Ecranare electromagnetică		EN IEC 61000-6-2
		EN IEC 61000-6-4
MTTF	[ani]	92
Aprobare UL		Ta: 70 °C
		Enclosure type: Type 1
		tensiune de alimentare: Limited Voltage/Current (Marking Class 2)
		Numar certificare UL: L004
		UL numar fisier: E251902
Date mecanice		
Greutate	[g]	1296,7

VSE903

Electronică de diagnosticare pentru senzorii de vibratie

DIAGNOSTIC ELECTRONICS

Capsula		Aluminiu
Tip montare		Montare pe peretele din spate
Dimensiuni	[mm]	175 x 172 x 66,6
Materiale		EN AW-5083: negru eloxat

Memorie date

Memorie istoric	da
Memoria de date este stocata	da
Tipul memoriei de date	inel de memorie; FIFO
Ceas timp autentic	da
Memoria locatiei	intern
Intervalul de memorie	min. 1 min
Dimensiune memorie	881664 inregistrarea datelor

Accesorii

Accesorii (op#ional)	patch-uri Ethernet pentru conectarea directa la PC

Observații

Unitate de ambalare	1 buc.

Conectare electrică

Racord

Conectare electrică - Sensor 1...4

Conector: 4 x M12; codificare: A

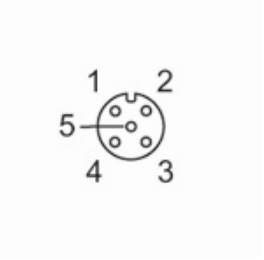

1 L+
2 Signal
3 GND
4 Test

Conectare electrică - Config

Conector: 1 x M12; codificare: D

1 TxD+
2 RxD+
3 TxD-
4 RxD-

VSE903

Electronică de diagnosticare pentru senzorii de vibratie

DIAGNOSTIC ELECTRONICS

Conectare electrică - IN 1

Conector: 1 x M12; codificare: A; Lungimea maxima a cablului: 250 m

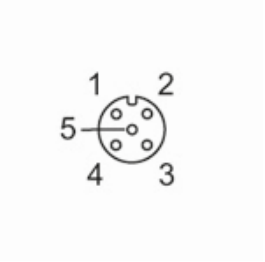

1 24 V DC
2 -
3 GND
4 IN 1 (Impulsuri)

Conectare electrică - IN 2

Conector: 1 x M12; codificare: A; Lungimea maxima a cablului: 250 m

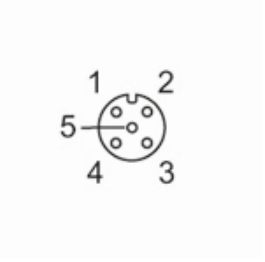

1 24 V DC
2 IN 2 (4..20mA)
3 GND
4 -

Conectare electrică - OU / Supply

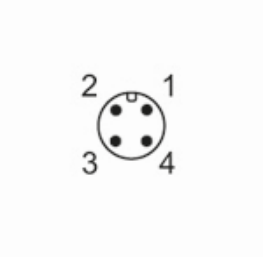

1 24 V DC
2 analog / digital
3 GND
4 OU2: switch