SF0516

Senzor de curgere pentru conectarea la unitate de evaluare

SFG14ZBB/6M

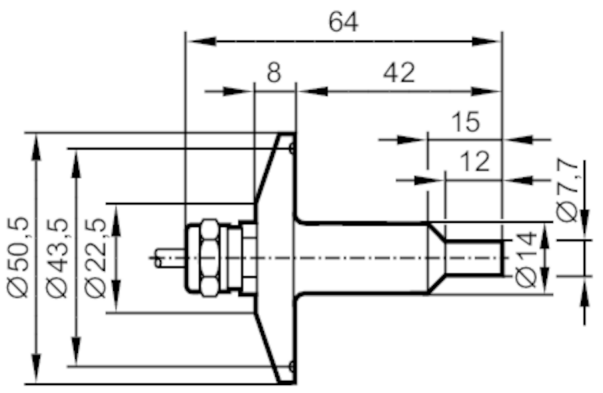

Caracteristicile produsului		
Lungimea tijei L	[mm]	42
Conectarea la proces		Clamp DN25...DN40 (1...1,5") DIN 32676 (ISO 2852)
Aplicatie		
Aplicatie		Domeniu de temperatură înaltă; Domeniul steril
Rezistență la presiune	[bar]	30
Lichide		
Aplicatie		Domeniu de temperatură înaltă; Domeniul steril
Temperatura mediului	[°C]	0...120
Gaze		
Temperatura mediului	[°C]	0...100
Date electrice		
Conectare la electronica de evaluare		VS3000
Domeniu de masura/programare		
Lungimea tijei L	[mm]	42
Lichide		
Domeniu reglare	[cm/s]	3...300
Sensibilitatea cea mai mare	[cm/s]	3...60
Gaze		
Domeniu reglare	[cm/s]	200...2000
Sensibilitatea cea mai mare	[cm/s]	200...800
Precizia / Devieri		
Gradient temperatură	[K/min]	15
Timpi de raspuns		
Timp răspuns	[s]	1...10
Lichide		
Timp răspuns	[s]	1...10

SF0516

Senzor de curgere pentru conectarea la unitate de evaluare

SFG14ZBB/6M

Gaze			
Timp răspuns	[s]	1...10	
Condițiile mediului			
Protectie		IP 67	
Teste / certificari			
Rezistență la şoc		DIN IEC 68-2-27	40 g (11 ms)
Rezistență la vibrații		DIN IEC 68-2-6	10 g (55...2000 Hz)
MTTF	[ani]	8648	
Date mecanice			
Greutate	[g]	485	
Materiale		inox (1.4571/316Ti)	
Materiale în contact cu mediul		inox (1.4571/316Ti)	
Conectarea la proces		Clamp DN25...DN40 (1...1,5") DIN 32676 (ISO 2852)	
Observații			
Observații		Certificarea 3A este valabilă numai la montarea cu adaptori care au certificare 3A	
Unitate de ambalare		1 buc.	

Conectare electrică

Cablu: 6 m, silicon; Lungimea maxima a cablului: 100 m; 5 x 0,34 mm²

Racord

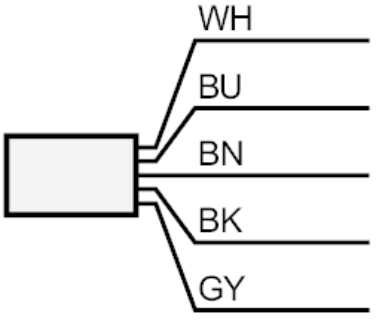

	Culorile conecticii :
BN =	maro
BU =	albastru
BK =	negru
WH =	alb
GY =	gri