OY287S

Bariere luminoare desiguranta

OYA1060-50-4-20-P-1

Pentru conectorul cu 8-poli culorile nu sunt standardizate
Atentie la firele senzorului si a conectorului (consultati fisa tehnica).

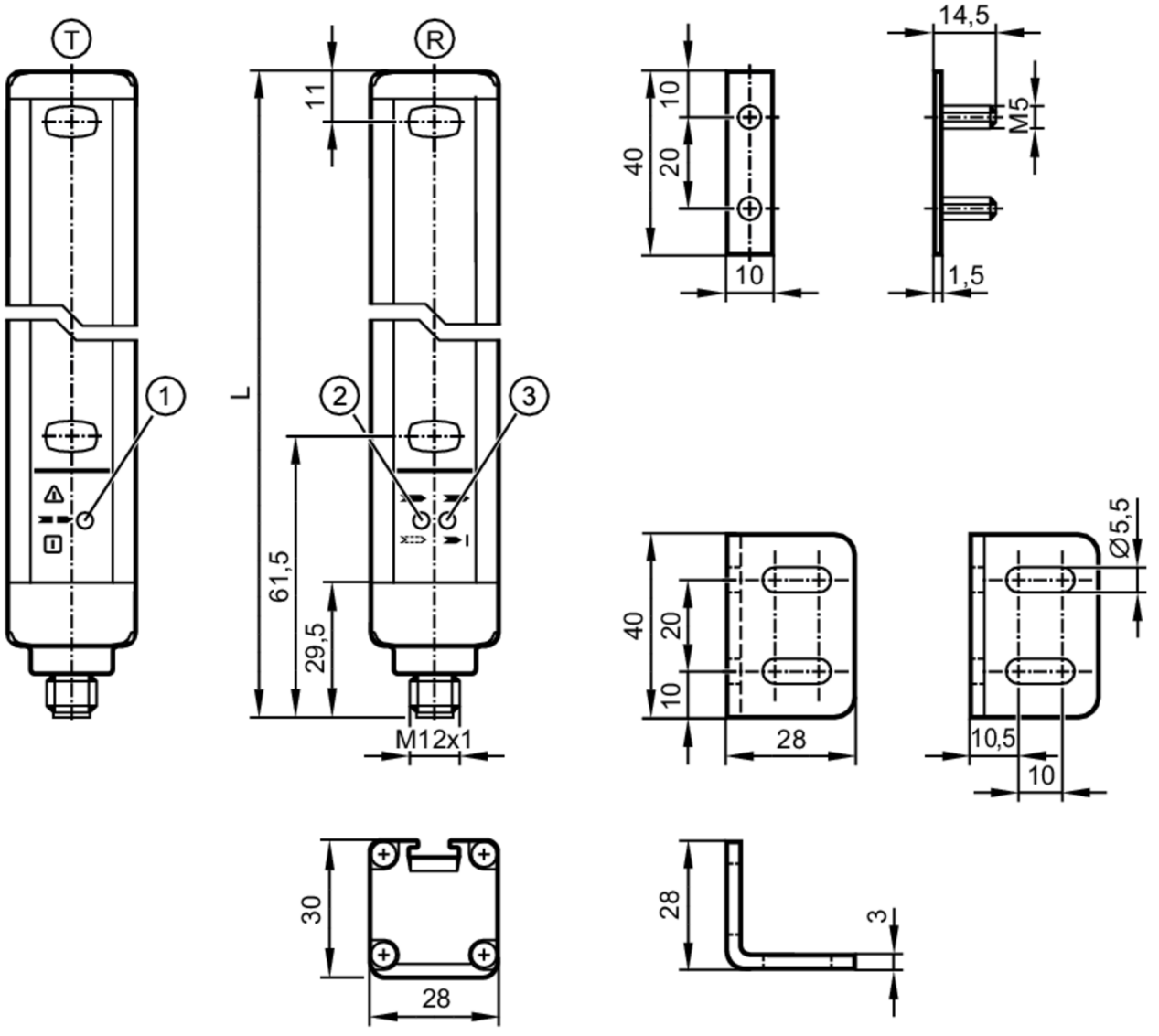

T	Emita#or
R	Receptor
1	LED 3 culori rosu / verde / portocaliu
2	LED 2-culori galben/albastru
3	LED 2-culori rosu/verde

Caracteristicile produsului	
Tip lumină	Sursa de lumină - Infraroşu
Model electric	PNP
Protectie	IP 65; IP 67

Aplicatie	
Functie de protectie	Prevenire acces corp sau parti ale corpului

OY287S

Bariere luminoare desiguranta

OYA1060-50-4-20-P-1

Date electrice		
Tolerante tensiune operare	[%]	20
Tensiune de lucru	[V]	24 DC
Clasa de protectie		III
Protectie la polaritate inversa		da
Timp de intarziere la pornire	[s]	< 2
Tip lumină		Sursa de lumină - Infraroşu
Lungime de unda	[nm]	950
Receptor		
Consum de energie	[mA]	83
Emita#or		
Consum de energie	[mA]	42
Iesiri		
Model electric		PNP
Numar de iesiri OSSD		2
Sarcina de curent maxima pe iesirea OSSD	[mA]	400; (24 V)
Protecție la scurtcircuit		da
Raza de detectie		
Inaltimea ariei protejate	[mm]	1060
Rezolutie (capacitate de detectie d)	[mm]	50
Latimea zonei protejate (intensitate luminoasa redusa0	[m]	0...10
Latimea zonei protejate (intensitate luminoasa ridicata)	[m]	3...20
Timpi de raspuns		
Timp răspuns	[ms]	5,5
Condițiile mediului		
Domenii de aplicații		Clasa C conform EN 60654-1 aplicatii impermeabile
Temperatură de ambianță	[°C]	-10...55
Umiditate relativă max. admisibilă a aerului	[%]	95
Protectie		IP 65; IP 67
Teste / certificari		
Ecranare electromagnetică		IEC 61496-1
Rezistență la şoc		IEC 61496-1
Rezistență la vibrații		IEC 61496-1
Clasificare de siguranta		
ESPE tip (IEC 61496-1)		4
Respenta cerintele		ISO 13849-1: 2015 Categoria 4, PL e
		IEC 61508 SIL 3
		IEC 62061 SIL 3

OY287S

Bariere luminoare desiguranta

OYA1060-50-4-20-P-1

Durată de utilizare TM (Mission Time)	[h]	175200
PFH	[1/h]	1,3E-08

Date mecanice

Greutate	[g]	3635
Dimensiuni	[mm]	1113 x 28 x 30
Materiale		Capsula: Aluminiu; Lentile frontale: PC
Lungime L	[mm]	1113

Afisaj / elemente de operare

Display	LED, galben
	LED, verde
	LED, roşu
	LED, albastru
	LED, portocaliu

Accesorii

Articole livrate	Unghi montaj: 4
	slot pentru piulite: 4
	Piulițe

Observații

Unitate de ambalare	1 buc.

Conectare electrică - Emita#or

Conector: 1 x M12; codificare: A

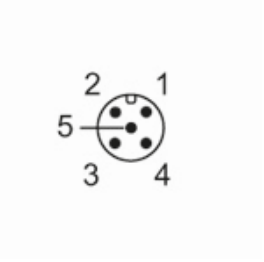

Racord

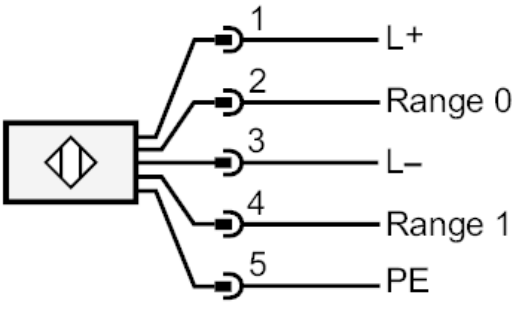

OY287S

Bariere luminoare desiguranta

OYA1060-50-4-20-P-1

Conectare electrică - Receptor

Conector: 1 x M12; codificare: A; Lungimea maxima a cablului: 100 m; pentru conductor cu sectiunea 0,34 mm²
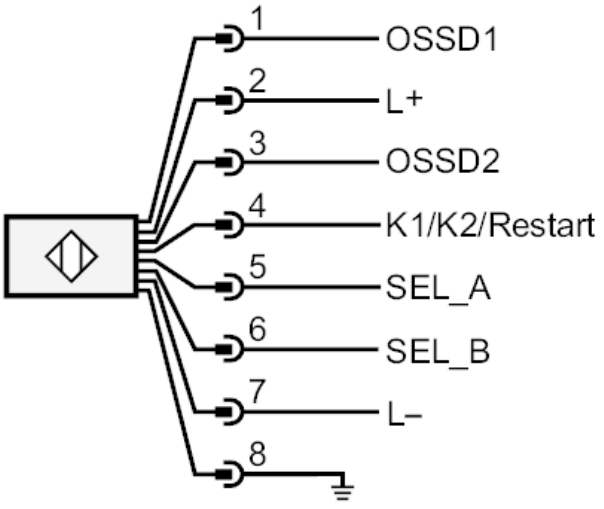
Racord