OT5031

Senzor de tip bariera receptor

OTE-FPKG/US-100-IPF ST\RSICHER

Articolul nu mai este disponibil - inregistrare in arhiva

Articole alternative: OT5009

Țineți seama la alegerea articolului alternativ şi a accesoriilor de eventuale date tehnice care pot fi diferite!

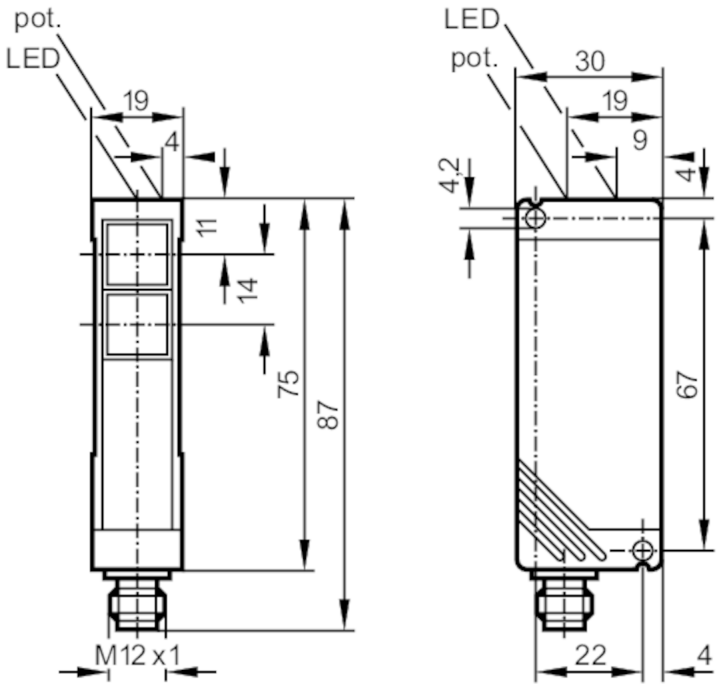

Receptor în optică inferioară

Caracteristicile produsului		
Carcasa		rectangular
Aplicatie		
Principiu de functionare		Barieră optică
Date electrice		
Tensiune de lucru	[V]	10...55 DC
Consum de energie	[mA]	30; ((24 V))
Clasa de protectie		I
Protectie la polaritate inversa		da
Iesiri		
Model electric		PNP
Functii de iesire		Contact normal deschis/închis; (parametrizabile)
Caderea de tensiune Max. a iesirii de comutare DC	[V]	2,5
Curentul permanent pe iesirea de comutare DC	[mA]	250
Frecventa de comutare DC	[Hz]	150
Protecție la scurtcircuit		da
Tipul protectiei la scurt-circuit		pe bază de impulsuri
Protectie suprasarcina		da

OT5031

Senzor de tip bariera receptor

OTE-FPKG/US-100-IPF ST\RSICHER

Raza de detectie			
Emitator / receptor		Receptor	
Rază de acțiune	[m]	< 3	
Distanta ajustabila		da	
Condițiile mediului			
Temperatură de ambianță	[°C]	-25...60	
Protectie		IP 65	
Teste / certificari			
Ecranare electromagnetică		EN 60947-5-2	
		EN 55011	Clasa B
Date mecanice			
Carcasa		rectangular	
Dimensiuni	[mm]	75 x 19 x 30	
Materiale		PBT	
Material lentila		PMMA	
Afisaj / elemente de operare			
Display		Stare de funcționare	1 x LED, galben
		Operare	1 x LED, verde
Accesorii			
Articole livrate		Unghi de fixare	
		Şurubelniță	
Observații			
Unitate de ambalare		1 buc.	

Conectare electrică

Conector: 1 x M12; codificare: A

OT5031

Senzor de tip bariera receptor

OTE-FPKG/US-100-IPF ST\RSICHER
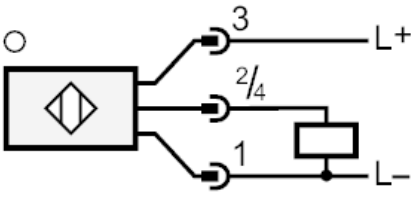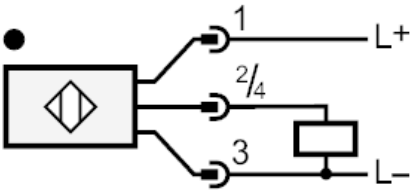
Racord