OG5064

Senzor de tip bariera receptor

OGELFNKG/B1/V4A/US-100

Articolul nu mai este disponibil - inregistrare in arhiva

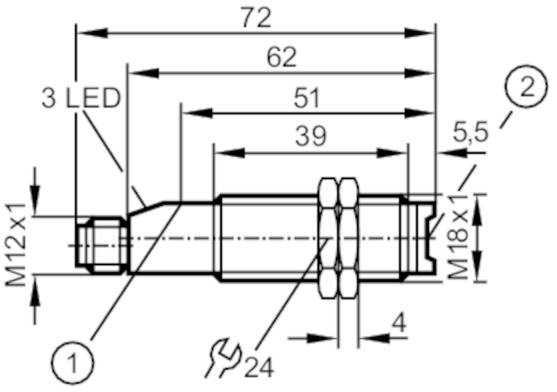

1 Butoane
2 LED $Justierhilfe

Caracteristicile produsului		
Tip lumină		Lumină roşie
Carcasa		Formă constructivă filet
Aplicatie		
Caracteristici speciale		contacte aurite; Ieşirea funcției de control
Principiu de functionare		Barieră optică
Date electrice		
Tensiune de lucru	[V]	10...30 DC
Consum de energie	[mA]	< 30
Clasa de protectie		II
Protectie la polaritate inversa		da
Tip lumină		Lumină roşie
Lungime de unda	[nm]	675
Iesiri		
Model electric		NPN
Functii de iesire		Contact normal deschis/închis; (parametrizabile)
Caderea de tensiune Max. a iesirii de comutare DC	[V]	2,5
Ieşirea funcției de control		da
Caderea de tensiune Max. a iesirii de verificare functionalitate	[V]	3,5
Max. sarcina de curent pentru iesirea de verificare a functionarii	[mA]	10
Curentul permanent pe iesirea de comutare DC	[mA]	200
Frecventa de comutare DC	[Hz]	500
Protecție la scurtcircuit		da
Tipul protectiei la scurt-circuit		pe bază de impulsuri
Protectie suprasarcina		da

OG5064

Senzor de tip bariera receptor

OGELFNKG/B1/V4A/US-100

Raza de detectie			
Emitator / receptor		Receptor	
Rază de acțiune	[m]	< 60	
Distanta ajustabila		da	
Diametrul minim al obiectului de detectat	[mm]	3	
Condițiile mediului			
Temperatură de ambianță	[°C]	-10...50	
Protectie		IP 67	
Teste / certificari			
Ecranare electromagnetică		EN 60947-5-2	
Date mecanice			
Carcasa		Formă constructivă filet	
Dimensiuni	[mm]	M18 x 1 / L = 72	
Desemnarea firului		M18 x 1	
Materiale		inox (1.4404 / 316L); PBT	
Material lentila		PMMA	
Afisaj / elemente de operare			
Display		Stare de funcționare	1 x LED, galben
		Operare	1 x LED, verde
		functie	1 x LED, roşu
Accesorii			
Articole livrate		piulite de blocare: 2	
Observații			
Unitate de ambalare		1 buc.	

Conectare electrică

Conector: 1 x M12; codificare: A; Contacte: aurit

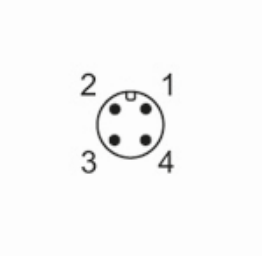

OG5064

Senzor de tip bariera receptor

OGELFNKG/B1/V4A/US-100

Racord

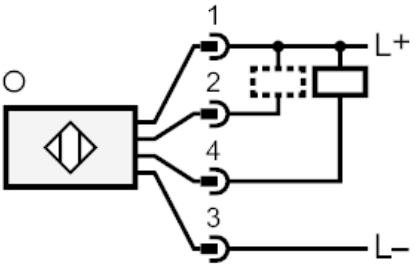

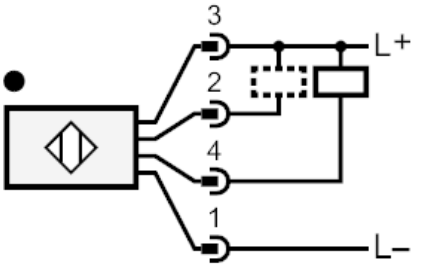

2	Ieşirea funcției de control

diagrame si grafice
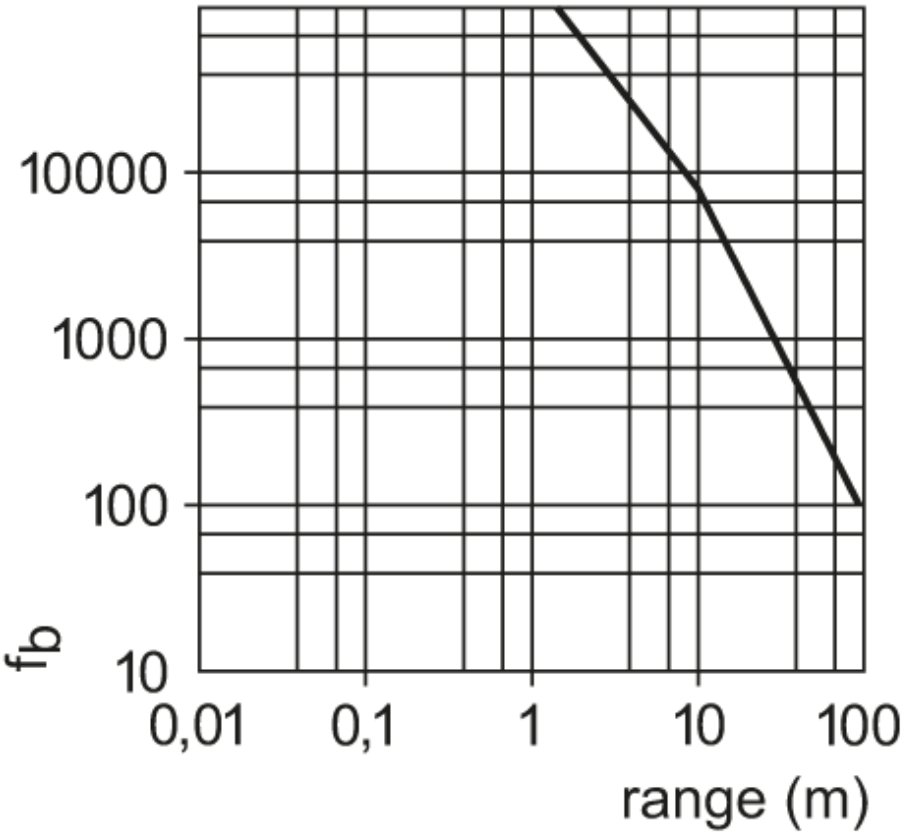
curba de crestere in exces