OG5046

Senzor optic retro-reflexiv

OGP-FPKG/B1/US-100

Articolul nu mai este disponibil - inregistrare in arhiva

Articole alternative: OGP200 sau OGP201 sau OGP500
Țineți seama la alegerea articolului alternativ şi a accesoriilor de eventuale date tehnice care pot fi diferite!

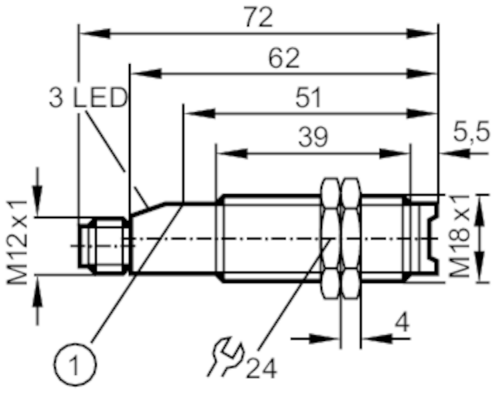

1 Butoane

Caracteristicile produsului		
Tip lumină		Lumină roşie
Carcasa		Formă constructivă filet
Aplicatie		
Caracteristici speciale		contacte aurite; Filtru de polarizare; Ieşirea funcției de control
Principiu de functionare		Senzor optic retro-reflexiv
Date electrice		
Tensiune de lucru	[V]	10...36 DC
Consum de energie	[mA]	< 32
Clasa de protectie		II
Protectie la polaritate inversa		da
Tip lumină		Lumină roşie
Lungime de unda	[nm]	660
Iesiri		
Model electric		PNP
Functii de iesire		Contact normal deschis/închis; (parametrizabile)
Caderea de tensiune Max. a iesirii de comutare DC	[V]	2,5
Ieşirea funcției de control		da
Caderea de tensiune Max. a iesirii de verificare functionalitate	[V]	3,5
Max. sarcina de curent pentru iesirea de verificare a functionarii	[mA]	10
Curentul permanent pe iesirea de comutare DC	[mA]	200
Frecventa de comutare DC	[Hz]	500
Protecție la scurtcircuit		da

OG5046

Senzor optic retro-reflexiv

OGP-FPKG/B1/US-100

Tipul protectiei la scurt-circuit		pe bază de impulsuri
Protectie suprasarcina		da
Raza de detectie		
Rază de acțiune	[m]	< 3; (Oglindă reflector Ø 80 E20005)
Distanta ajustabila		da
Diametrul maxim al spotului	[mm]	262
Dimensiunile spotului de lumina se refera la		la distanță maximă de atingere
Disponibil #i cu filtru de polarizare		da
Condițiile mediului		
Temperatură de ambianță	[°C]	-25...80
Protectie		IP 67
Teste / certificari		
Ecranare electromagnetică	EN 60947-5-2	
Date mecanice		
Carcasa		Formă constructivă filet
Dimensiuni	[mm]	M18 x 1 / L = 72
Desemnarea firului		M18 x 1
Materiale		PBT
Material lentila		PMMA
Afisaj / elemente de operare		
Display	Stare de funcționare	1 x LED, galben
	Operare	1 x LED, verde
	functie	1 x LED, roşu
Accesorii		
Articole livrate		piulite de blocare: 2
Observații		
Unitate de ambalare		1 buc.

Conectare electrică

Conector: 1 x M12; codificare: A; Contacte: aurit

OG5046

Senzor optic retro-reflexiv

OGP-FPKG/B1/US-100

Racord

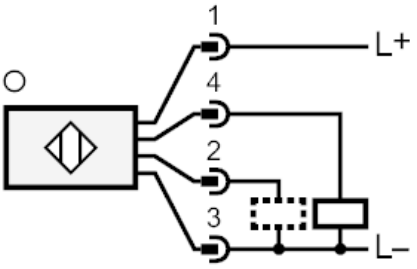

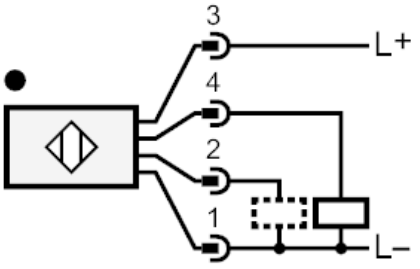

2	Ieşirea funcției de control

diagrame si grafice
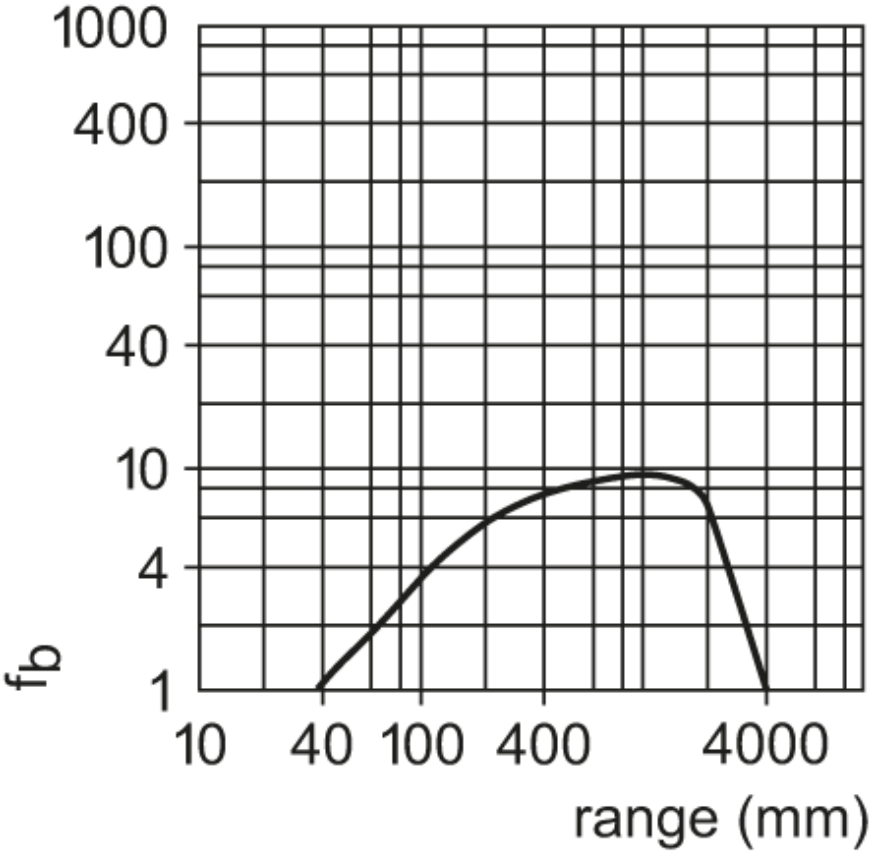
curba de crestere in exces