OGP503

Senzor optic retro-reflexiv

OGP-FNKG/US100

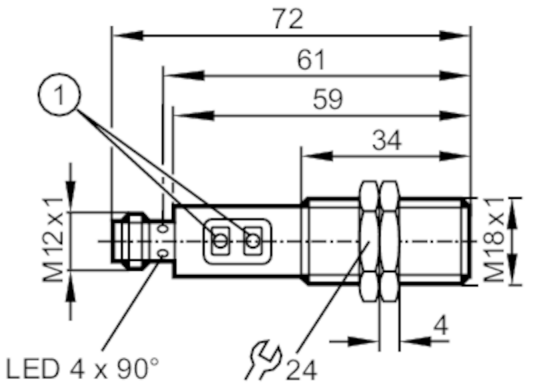

1 butoanele de programare

Caracteristicile produsului		
Tip lumină		Lumină roşie
Capsula		Formă constructivă filet
Aplicatie		
Caracteristici speciale		Filtru de polarizare
Principiu de functionare		Senzor optic retro-reflexiv
Date electrice		
Tensiune de lucru	[V]	10...36 DC
Consum de energie	[mA]	20
Clasa de protectie		II
Protectie la polaritate inversa		da
Tip lumină		Lumină roşie
Lungime de unda	[nm]	624
Iesiri		
Model electric		NPN
Functii de iesire		Contact normal deschis/închis; (Programabil)
Caderea de tensiune Max. a iesirii de comutare DC	[V]	2,5
Curentul permanent pe iesirea de comutare DC	[mA]	150; (200 (...60 °C))
Frecventa de comutare DC	[Hz]	2000
Protecție la scurtcircuit		da
Tipul protectiei la scurt-circuit		pe bază de impulsuri
Protectie suprasarcina		da
Raza de detectie		
Rază acțiune cu referire la reflectorul prismatic	[m]	0,03...5; (Oglindă reflector Ø 80 E20005)
Setari de fabrica		Dark ON
Distanta ajustabila		da
Diametrul maxim al spotului	[mm]	200

OGP503

Senzor optic retro-reflexiv

OGP-FNKG/US100

Dimensiunile spotului de lumina se refera la		la distanță maximă de atingere
Disponibil #i cu filtru de polarizare		da
Condițiile mediului		
Temperatură de ambianță	[°C]	-25...80
Protectie		IP 67
Teste / certificari		
Ecranare electromagnetică		EN 60947-5-2
MTTF	[ani]	442
Date mecanice		
Greutate	[g]	60,8
Capsula		Formă constructivă filet
Dimensiuni	[mm]	M18 x 1 / L = 72
Desemnarea firului		M18 x 1
Materiale		inox (1.4404 / 316L); PA; LCP; EPDM; TPU
Material lentila		PMMA
Afisaj / elemente de operare		
Display		Stare de funcționare: 1 x LED, galben
Accesorii		
Articole livrate		piulite de blocare: 2
Observații		
Observații		Tensiune de operare "supply class 2" conform cULus
Unitate de ambalare		1 buc.

Conectare electrică

Conector: 1 x M12; codificare: A

OGP503

Senzor optic retro-reflexiv

OGP-FNKG/US100

Racord

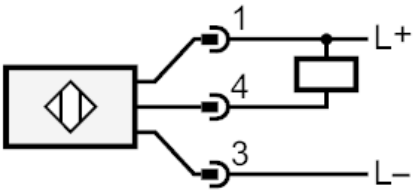

diagrame si grafice
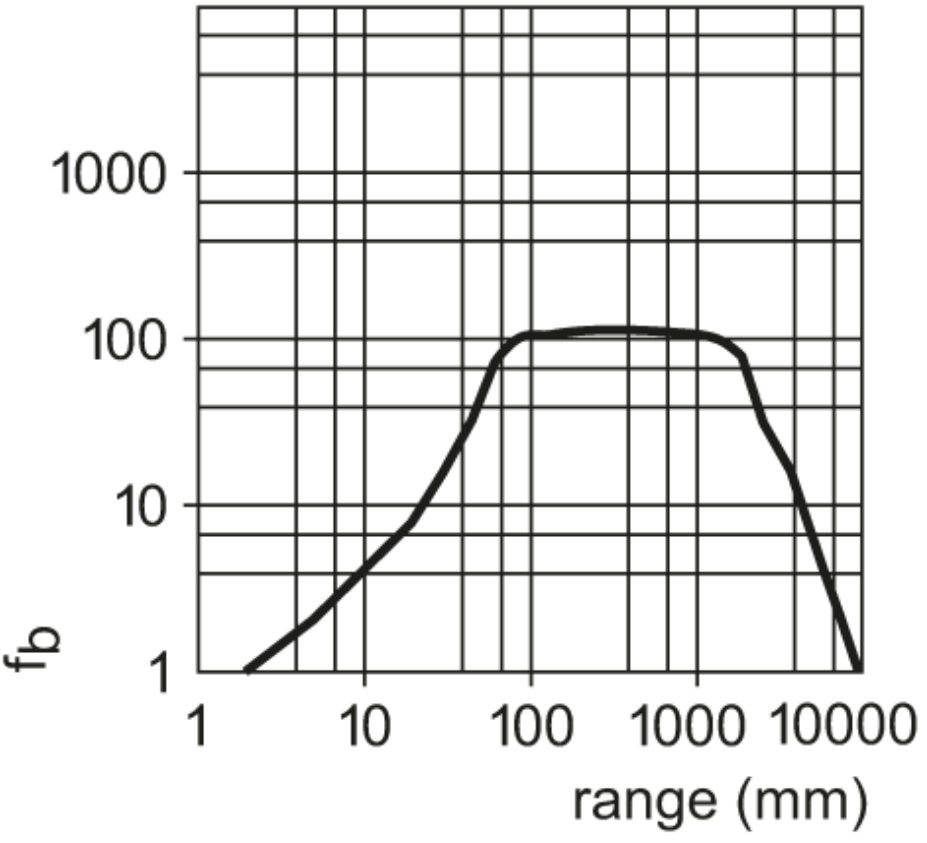
curba de crestere in exces