IG5846

Senzor inductiv

IGB4010-CPKG/V4A/US-104-DPA

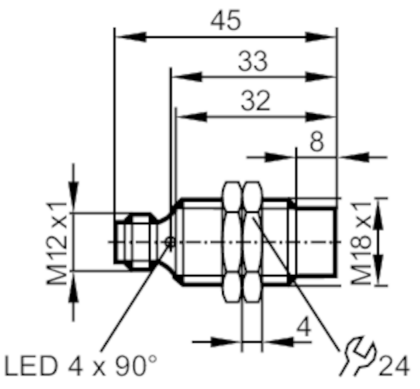

Caracteristicile produsului		
Model electric		PNP
Functii de iesire		complementar
Distanță de comutare	[mm]	10
Capsula		Formă constructivă filet
Dimensiuni	[mm]	M18 x 1 / L = 45
Aplicatie		
Caracteristici speciale		contacte aurite
Aplicatie		Aplicatii industriale / automatizare in fabrica
Date electrice		
Tensiune de lucru	[V]	10...36 DC
Consum de energie	[mA]	15; (24 V)
Clasa de protectie		II
Protectie la polaritate inversa		da
Iesiri		
Model electric		PNP
Functii de iesire		complementar
Caderea de tensiune Max. a iesirii de comutare DC	[V]	2,5
Curent de scurgere Max.	[mA]	0,5
Curentul permanent pe iesirea de comutare DC	[mA]	250
Frecventa de comutare DC	[Hz]	300
Protecție la scurtcircuit		da
Tipul protectiei la scurt-circuit		pe bază de impulsuri
Protectie suprasarcina		da
Raza de detectie		
Distanță de comutare	[mm]	10
Distanta reala de sesizare Sr	[mm]	10 ± 10 %
Distanta de operare	[mm]	0...8,1

IG5846

Senzor inductiv

IGB4010-CPKG/V4A/US-104-DPA

Precizia / Devieri			
Factor de corectie		oțel: 1 / Oțel inox: 0,7 / alama: 0,4 / Aluminiu: 0,3 / Cupru: 0,2	
Histerezis	[% din Sr]	3...15	
Devierea punctului de comutare	[% din Sr]	-10...10	
Condițiile mediului			
Temperatură de ambianță	[°C]	-25...80	
Protectie		IP 67	
Teste / certificari			
Ecranare electromagnetică		EN 61000-4-2 ESD	4 kV CD / 8 kV AD
		EN 61000-4-3 HF radiat	3 V/m
		EN 61000-4-4 Burst	2 kV
		EN 61000-4-5 Surge	0,5 kV line to line, Ri: 2 Ohm
		EN 61000-4-6 HF conductanta	3 V
		EN 55011 emisie	Clasa B
MTTF	[ani]	1447	
Date mecanice			
Greutate	[g]	41,6	
Capsula		Formă constructivă filet	
Mod de instalare		nu se poate monta îngropat	
Dimensiuni	[mm]	M18 x 1 / L = 45	
Desemnarea firului		M18 x 1	
Materiale		inox (1.4571/316Ti); fata activa: PBT	
Afisaj / elemente de operare			
Display		Stare de funcționare	4 x 90° LED, roşu
Accesorii			
Articole livrate		piulite de blocare: 2	
Observații			
Unitate de ambalare		1 buc.	

Conectare electrică - mufa

Conector: 1 x M12; codificare: A; Contacte: aurit

IG5846

Senzor inductiv

IGB4010-CPKG/V4A/US-104-DPA
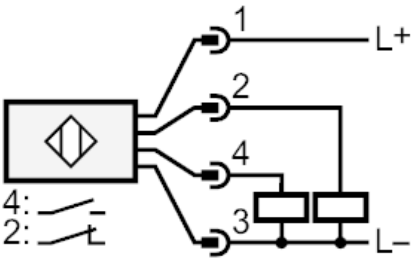
Racord