EVF007

Cabluri de conectare cu mufa

ADOAH043VAS0005P04

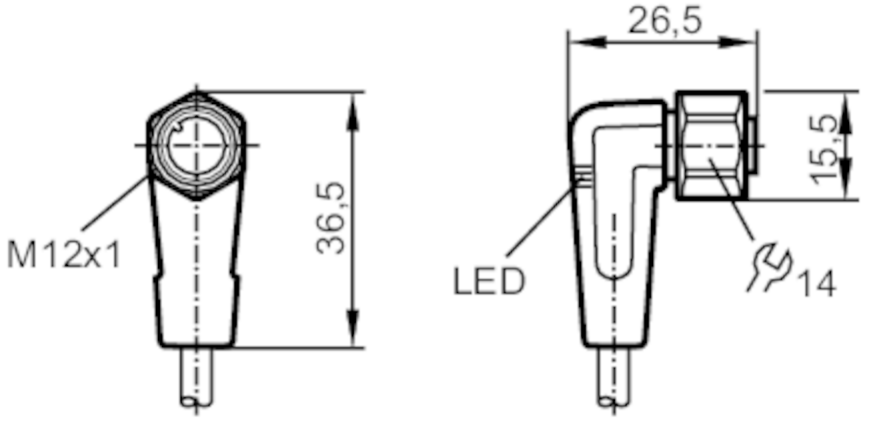

Aplicatie		
Caracteristici speciale		fără silicon; Fara Halogen; contacte aurite; Adecvat portcablu
Aplicatie		medii igienice si umede din industria alimentara
Fără silicon		da
Date electrice		
Tensiune de lucru	[V]	10...36 DC
Clasa de protectie		II
Curent total Max.	[A]	4
Iesiri		
Model electric		PNP
Condițiile mediului		
Temperatură de ambianță	[°C]	-25...100
Nota cu privire la temperatura ambientala		cULus: ...65 °C
Temperatura ambientala (variabila)	[°C]	0...100
Nota despre temperatura mediului		cULus: ...65 °C
Protectie		IP 65; IP 67; IP 68; IP 69K
Date mecanice		
Greutate	[g]	197,4
Dimensiuni	[mm]	26,5 x 15,5 x 36,5
Materiale		PP Fara Halogen; Etanşare: EPDM
Material turnat		PP

EVF007

Cabluri de conectare cu mufa

ADOAH043VAS0005P04

Material piuliță	inox (1.4404 / 316L)	
Adecvat portcablu	da	
Adecvat portcablu	Rază de îndoire la aplicații flexibile	min. 10 x diametrul cablului
	Viteză lucru	max. 3,3 m/s la 5 m lungime lucru orizontală şi accelerație max. de 5 m/s²
	Ciclii îndoire	> 1 Mio.
	Deformare la torsiune	± 180 °/m

Afisaj / elemente de operare

Display	Stare de funcționare	2 x LED, galben
	Operare	1 x LED, verde

Observații

Unitate de ambalare	1 buc.

Conectare electrică

Cablu: 5 m, MPPE, Fara Halogen, gri, Ø 4,9 mm; 4 x 0,34 mm² (42 x Ø 0,1 mm)

Conectare electrică - Conector mama

Conector: 1 x M12, cu cot; codificare: A; Corp turnat: PP; Blocare: inox (1.4404 / 316L); Contacte: aurit; Moment de strângere: 0,6...1,5 Nm

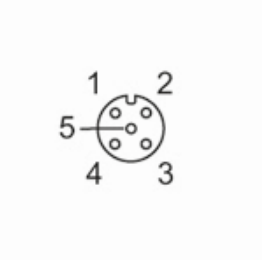

Racord

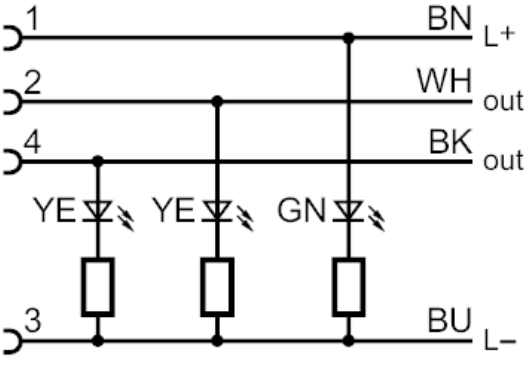

	Culorile conecticii :
BK =	negru
BN =	maro
BU =	albastru
WH =	alb