E33082

Adaptor de montare pentru senzori de proces

ADAPT IFM-IDF 2

Articolul nu mai este disponibil - inregistrare in arhiva

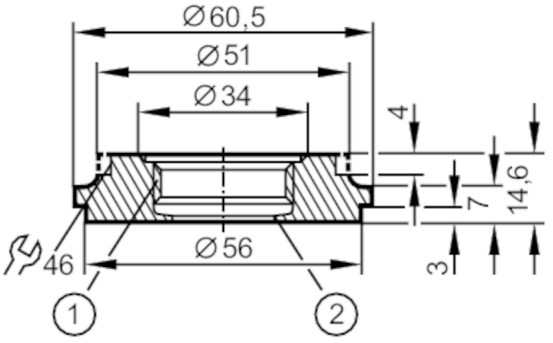

1 Filet Aseptoflex
2 Cantă etanşare Aseptoflex

Aplicatie	
Rezistență la presiune [bar]	16
Teste / certificari	
Directiva privind echipamentele sub presiune	O eventuala clasificare a PED depinde de aplicatie si trebuie efectuata de utilizator / operator.
Instructiuni de siguranta	Compatibilitatea dintre mediu #i materialul produsului trebuie sa fie verificata în toate aplicatiile.
Date mecanice	
Materiale	inox (1.4404 / 316L)
Conectare senzor	Aseptoflex
Conectarea la proces	Înşurubare țevi 2"
Caracteristicile suprafetei Ra/ Rz a partilor umede	0,4 / 4
Clasa de echipamente igienice conform DIN 11866	H4
Observații	
Unitate de ambalare	1 buc.