E11982

Bandă de întindere pentru cilindri rotunzi

FIXING STRAP CLEAN-LINE CYL

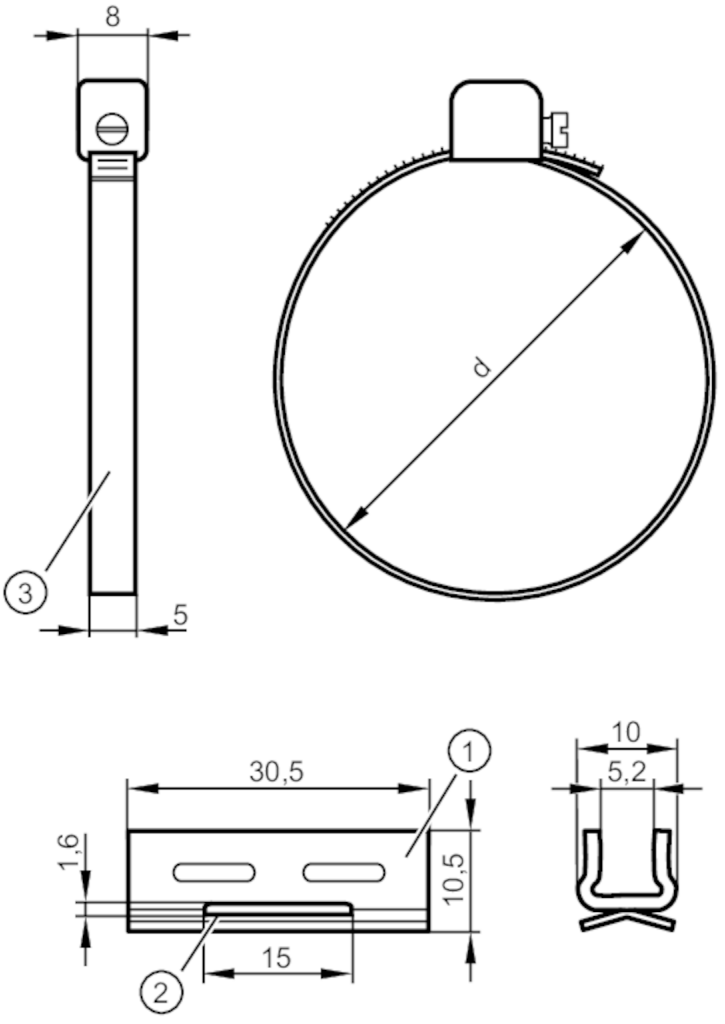

1 Adaptor
2 Trecere pentru banda de întindere
3 Bandă de întindere pentru cilindri rotunzi

Aplicatie		
Execuție		pentru forme constructive MKT
Date mecanice		
Greutate	[g]	20
Dimensiuni	[mm]	Ø 100
Materiale		Adaptor: inox (1.4301 / 304); curea de fixare: inox(1.4305 / 303)
Diametru piston	[mm]	100
Domeniu de întindere	[mm]	98...109
Accesorii		
Articole livrate		Adaptor: 1x, pentru forme constructive, MKT
		Bandă de întindere pentru cilindri rotunzi: 1x
Observații		
Unitate de ambalare		1 buc.