DTE802

Dispozitiv compact RFID

DTRUHFE HLRWEIUS04

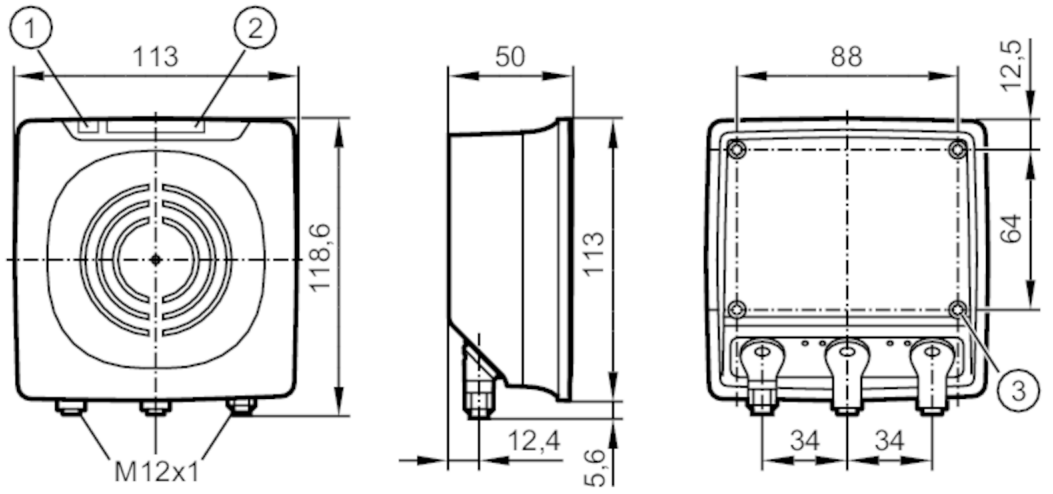

1 LED Stare de functionare
2 afisaj grafic de bare cu LED interfata magistrala de camp
3 Filet de montaj M4 adâncimea de inserare maximă 15mm

Aplicatie		
Aprobare radio pentru		EU/RED; India
Notă privind omologarea radio		Lista #ărilor care aplică Directiva europeană privind echipamentele radio 2014/53/UE (RED) poate fi consultată la rubrica "Descărcări".
Date electrice		
Tensiune de lucru	[V]	19,2...28,8 DC
Consum de energie	[mA]	500
Consum de energie	[W]	8,6
Clasa de protectie		III
Frecvență de lucru	[MHz]	865...868 (ETSI)
RFID standard		EPC Class1 GEN2/ISO 18000-63
Puterea de transmisie ERP	[mW]	120; (maxim: 200 mW)
Iesiri		
Max. Sarcina de curent per ieşire	[mA]	100; (max.)
Raza de detectie		
Unghi de apertura	[°]	60
Interfete		
Interfata de comunicatie		Ethernet
Ethernet - EtherNet/IP		
Protocol		EtherNet/IP
Tipul de uzura		transmisia datelor
Ethernet - TCP/IP		
Setari din fabricatie		IP-adresă: 192.168.0.79
		Mască subrețea: 255.255.255.0
		Poartă IP-adresă: 192.168.0.100
Tipul de uzura		setarea parametrilor

DTE802

Dispozitiv compact RFID

DTRUHFE HLRWEIUS04

Condițiile mediului		
Temperatură de ambianță [°C]	-20...55	
Nota cu privire la temperatura ambientala	cu placă de montaj #i element de răcire: -20...60 °C	
Temperatura depozitare [°C]	-25...80	
Protectie	IP 67	

Teste / certificari		
Rezistență la şoc	IEC 60028-2-27	40 g (6 ms) / #oc continuu
		50 g (11 ms) / #oc unic
Rezistență la vibrații	EN 60068-2-6	2 g (10...150 Hz)
MTTF [ani]	58	

Date mecanice	
Greutate [g]	699,45
Dimensiuni [mm]	113 x 118,6 x 50
Materiale	Capsula: Aluminiu; PBT / PC; Oțel inox

Afisaj / elemente de operare		
Display	tensiune de alimentare	1 x LED, verde
	afisaj grafic de bare cu LED	4 x LED, galben numărul de etichete în câmp
	status	2 x LED, verde/rosu interfata magistrala de camp
	status	2 x LED, verde/galben Ethernet

Observații	
Unitate de ambalare	1 buc.

Conectare electrică - Ethernet

Conector: 2 x M12; codificare: D

ETH1 / ETH2	
1	TD+
2	RD+
3	TD-
4	RD-

DTE802

Dispozitiv compact RFID

DTRUHFE HLRWEIUS04

Conectare electrică - tensiune de alimentare

Conector: 1 x M12; codificare: A

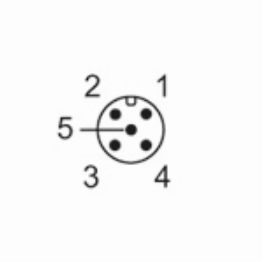

PWR	
1	L+
2	intrari/iesiri digitale 2
3	L-
4	intrari/iesiri digitale 1
5	neocupat