DI5010

Unitate de evaluare pentru monitorizarea turatiei

DIA3010-ZPKG/SS-000-K

Articolul nu mai este disponibil - inregistrare in arhiva

Articole alternative: DI5004

Țineți seama la alegerea articolului alternativ şi a accesoriilor de eventuale date tehnice care pot fi diferite!

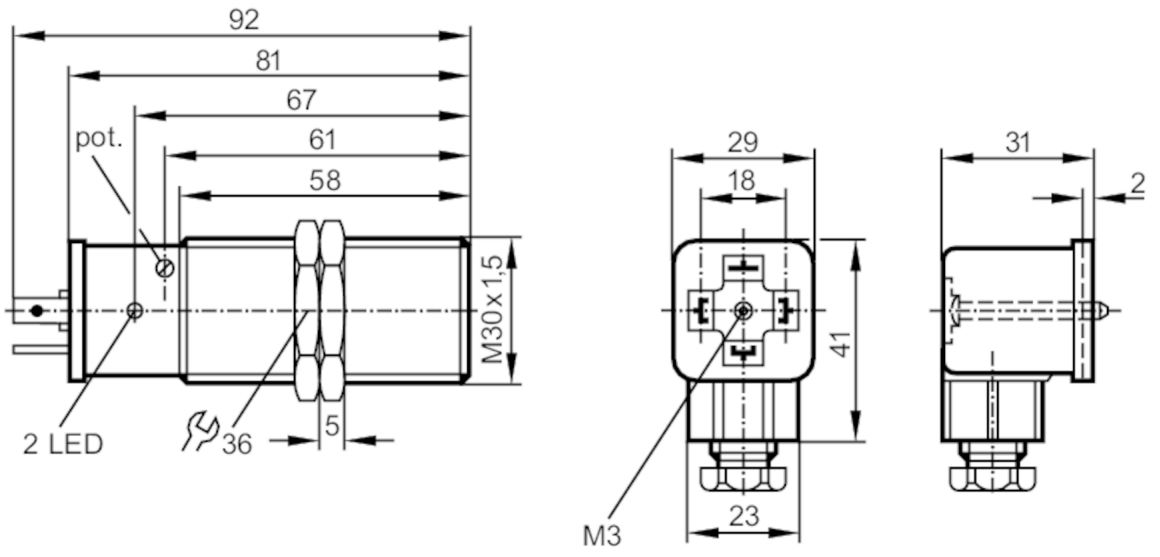

CE

Caracteristicile produsului		
Model electric		PNP
Functii de iesire		normal deschis
Distanță de comutare	[mm]	10
Dimensiuni	[mm]	M30 x 1,5 / L = 81
Aplicatie		
Aplicatie		evaluare simpla a miscarilor de rotatie si liniare cu privire la blocaj; blocare
Date electrice		
Tensiunea nominala DC	[V]	10...36
Consum de energie	[mA]	< 3
Protectie la schimbarea polarității		da
Iesiri		
Numarul total de iesiri		1
Model electric		PNP
Functii de iesire		normal deschis
Caderea de tensiune Max. a iesirii de comutare DC	[V]	1,5
Curentul permanent pe iesirea de comutare DC	[mA]	250
Curentul pe termen scurt al iesirii de comutare	[mA]	250
Testat pentru scurtcircuit		da

DI5010

Unitate de evaluare pentru monitorizarea turatiei

DIA3010-ZPKG/SS-000-K

Protectie suprasarcina		da
Raza de detectie		
Distanță de comutare	[mm]	10
Distanta de sesizare reglabila		nu
Domeniu de masura/programare		
Domeniu reglare	[Imp/min]	3...300
Precizia / Devieri		
Factor de corectie		oțel: 1 / Oțel inox: 0,7 / alama: 0,5 / Aluminiu: 0,4 / Cupru: 0,3
Histerezis	[% din Sr]	15
Timpi de raspuns		
Intarziere de pornire	[s]	15
Frecvența de amortizare Max.	[Imp/min]	15000
Software / Programare		
Ajustare a punctului de comutare		potențiometru multitura
Condițiile mediului		
Temperatură de ambianță	[°C]	-25...80
Protectie		IP 67
Teste / certificari		
Ecranare electromagnetică		EN 60947-5-2
Date mecanice		
Mod de instalare		montaj la acelaşi nivel
Dimensiuni	[mm]	M30 x 1,5 / L = 81
Desemnarea firului		M30 x 1,5
Materiale		alama cu strat de acoperire special; PBT
Moment de strângere	[Nm]	50
Afisaj / elemente de operare		
Display		Stare de funcționare: 1 x LED, verde
Conectare electrică		
Racord		

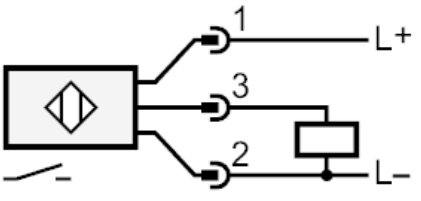

Conector: 1 x Legătură cu ştecher SS