SN0112

Monitor de controlo para sensores de fluxo

VS0200/110VAC/EX

Artigo não mais disponível - registro de arquivo

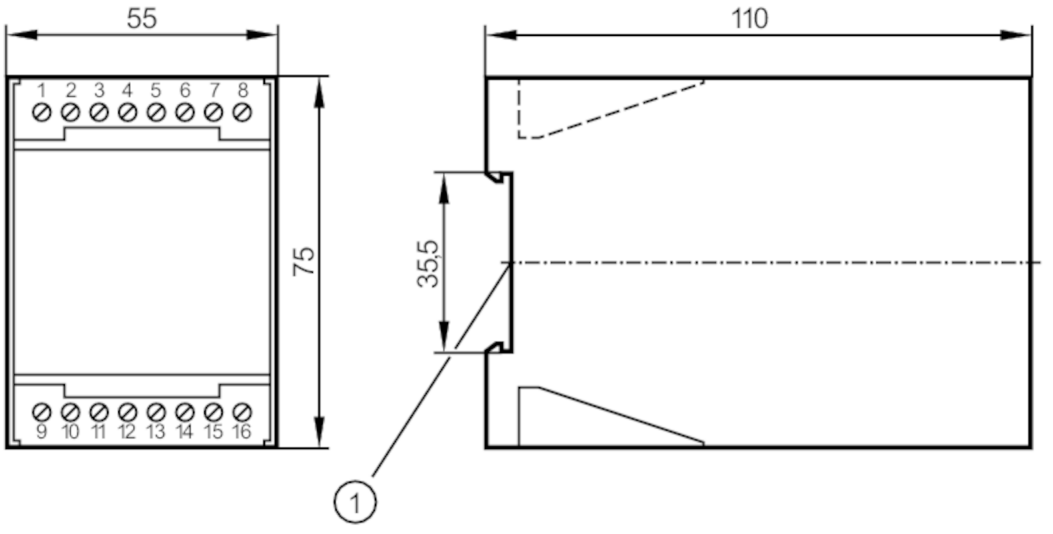

1 montagem em calha DIN

Aplicação		
Aplicação		Monitorização do fluxo; Monitorização dos fios
Dados elétricos		
Tolerância da tensão de funcionamento	[%]	-10...10
Tensão de funcionamento	[V]	< 110 AC
Consumo máx. de potência	[VA]	2
Tempo de atraso a ligar	[s]	30
Saídas		
Conceção elétrica		relé
Corrente de contacto		4 A, 250 V AC / cos phi > 07
Função de comutação de monitorização do fluxo		relé energizado quando existe fluxo
Função de comutação de monitorização da rutura de fios		relé de-energizado no caso de rutura de fios
Software / programação		
Ajuste do ponto de comutação		potenciómetro
Seleção líquidos/gases		interruptor deslizante
Condições de funcionamento		
Temperatura ambiente	[°C]	-20...60
Proteção		IP 40
Grau de proteção dos terminais		IP 20
Testes/aprovações		
Aprovação		PTB Ex-94.C.2030X

SN0112

Monitor de controlo para sensores de fluxo

VS0200/110VAC/EX

Classificação de segurança		
Designação		em classificação de proteção intrinsecamente segura
Tensão	[V]	15,8
Corrente	[mA]	228
Potência	[mW]	1410
[Ex ia] Designação IIC		[EEx ia] IIC
[Ex ia] Designação IIB		[EEx ia] IIB
[Ex ib] Designação IIC		[EEx ib] IIC
[Ex ib] Designação IIB		[EEx ib] IIB
[Ex ia] Indutância IIC		350µH
[Ex ia] Indutância IIB		1mH / 2mH
[Ex ib] Indutância IIC		350µH
[Ex ib] Indutância IIB		3,1mH
[Ex ia] Capacitância IIC		57nF
[Ex ia] Capacitância IIB		493nF / 294nF
[Ex ib] Capacitância IIC		477nF
[Ex ib] Capacitância IIB		1,9µF

Dados mecânicos		
Invólucro		invólucro para montagem em calha DIN
Dimensões	[mm]	75 x 55 x 110
Materiais		plástico

Visualizadores/elementos de funcionamento		
Visualizador	função	11 x LED
	estado de comutação	LED, vermelho

Notas	
Notas	Atenção O amplificador deve ser montado fora de zonas de risco de explosão!
Quantidade da embalagem	1 peças

SN0112

Monitor de controlo para sensores de fluxo

VS0200/110VAC/EX

conexão elétrica

terminais: 16 x ...2,5 mm²

Conexão

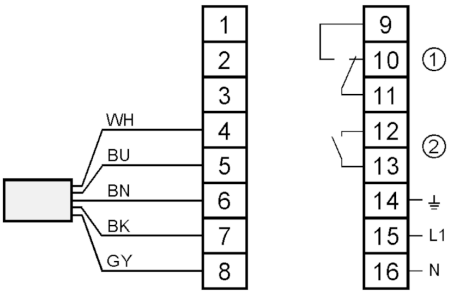

1:	Relais Monitorização do fluxo
2:	Relais Monitorização dos fios
	Cores dos condutores :
BN =	castanho
BU =	azul
BK =	preto
WH =	branco
GY =	cinza