SI8502

Monitor de fluxo

KIT, SI5010 W/E40099

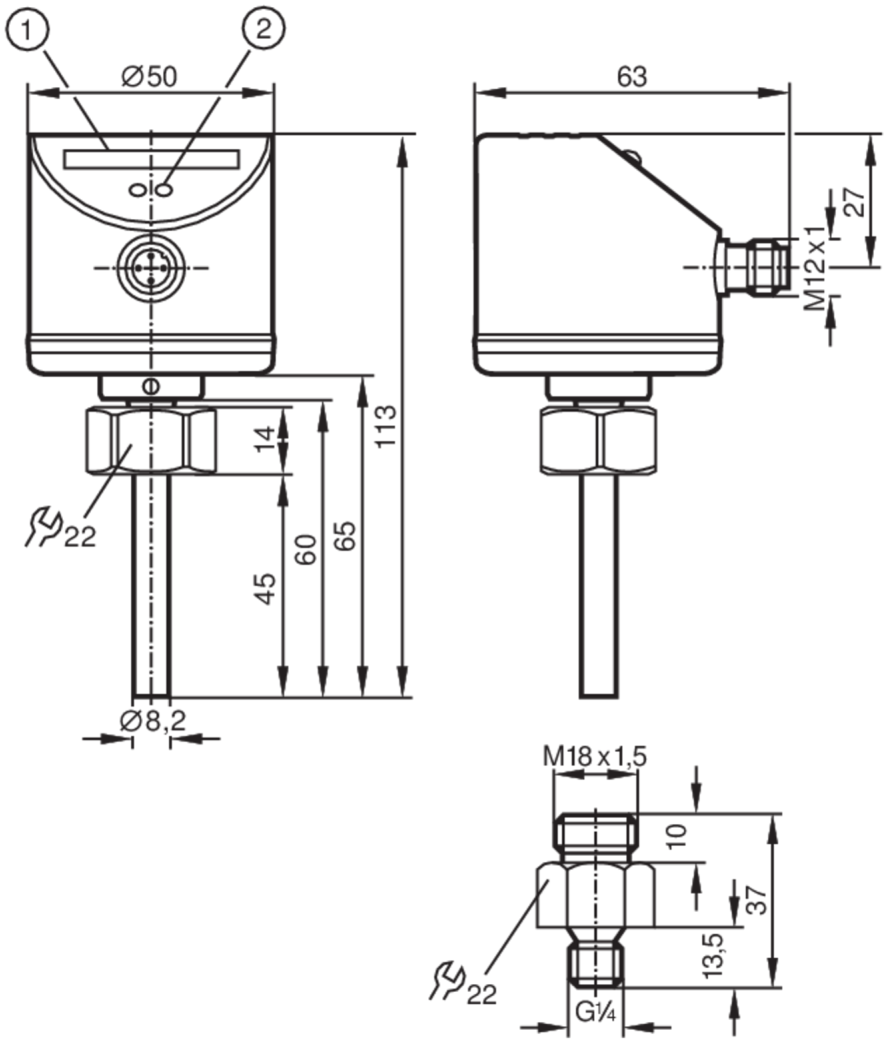

1 Visualização em barras de LED
2 botão de ajuste

Características do produto		
Quantidade de entradas e saídas		Quantidade de saídas digitais: 1
Conexão de processo		M18 x 1,5 rosca interna
Aplicação		
Substância		Líquidos; meios gasosos
Temperatura do fluído	[°C]	-25...80
Líquidos		
Temperatura do fluído	[°C]	-25...80
Meios gasosos		
Temperatura do fluído	[°C]	-25...80
Dados elétricos		
Tensão de funcionamento	[V]	19...36 DC

SI8502

Monitor de fluxo

KIT, SI5010 W/E40099

Consumo de corrente	[mA]	< 60
Classe de proteção		III
Proteção contra inversão de polaridade		sim
Tempo de atraso a ligar	[s]	10
Entradas/saídas		
Quantidade de entradas e saídas		Quantidade de saídas digitais: 1
Saídas		
Quantidade total de saídas		1
Sinal de saída		sinal de comutação
Conceção elétrica		PNP
Quantidade de saídas digitais		1
Função de saída		normalmente aberto/normalmente fechado; (parametrizável)
Queda de tensão máx. da saída de comutação DC	[V]	2,5
Corrente nominal permanente da saída de comutação DC	[mA]	250
Proteção contra curto-circuito		sim
Tipo de proteção contra curto-circuito		por impulso
Proteção contra sobrecarga		sim
Faixa de medição / de ajuste		
Comprimento da haste L	[mm]	45
Líquidos		
Intervalo de ajuste	[cm/s]	3...300
Sensibilidade máxima	[cm/s]	3...100
Meios gasosos		
Intervalo de ajuste	[cm/s]	200...3000
Sensibilidade máxima	[cm/s]	200...800
Precisão/desvios		
Repetibilidade	[cm/s]	1...5
Nota sobre a repetibilidade		para água 5...100 cm/s; 25 °C
		Configuração de fábrica
Desvio de temperatura	[cm/s x 1/K]	0.1; (para água 5...100 cm/s; 10...70 °C)
Gradiente da temperatura	[K/min]	300
Precisão do ponto de comutação	[cm/s]	± 2...± 10; (para água 5...100 cm/s; 25 °C; Configuração de fábrica)
Histerese	[cm/s]	2...5; (para água 5...100 cm/s; 25 °C; Configuração de fábrica)
Tempos de resposta		
Líquidos		
Tempo de resposta	[s]	1...2; (em gradiente de temperatura: 1 K/min)
Meios gasosos		
Tempo de resposta	[s]	1...10

SI8502

Monitor de fluxo

KIT, SI5010 W/E40099

Software / programação			
Ajuste do ponto de comutação		botões	
Condições de funcionamento			
Temperatura ambiente	[°C]	-25...80	
Proteção		IP 67	
Testes/aprovações			
CEM		EN 61000-4-2 ESD	4 kV CD / 8 kV AD
		EN 61000-4-3 HF irradiada	10 V/m
		EN 61000-4-4 Burst	2 kV
		EN 61000-4-6 HF conduzida	10 V
Resistência a choques		DIN IEC 68-2-27	50 g (11 ms)
Resistência a vibrações		DIN EN 60068-2-6	20 g (55...2000 Hz)
Dados mecânicos			
Peso	[g]	308,443	
Materiais		1.4301 (aço inoxidável / 304); PC; PBT-GF20; EPDM/X	
Materiais em contato com o fluído		1.4404 (aço inoxidável / 316L); O-ring: FKM 80 Shore A	
Conexão de processo		M18 x 1,5 rosca interna	
Visualizadores/elementos de funcionamento			
Visualizador		função	10 x LED, 3 cores
Acessórios			
Items fornecidos		Adaptador: 1 x G1/4 BSPP, E40099	
Notas			
Quantidade da embalagem		1 peças	

conexão elétrica

Conexão: 1 x M12; codificação: A

SI8502

Monitor de fluxo

KIT, SI5010 W/E40099

Conexão

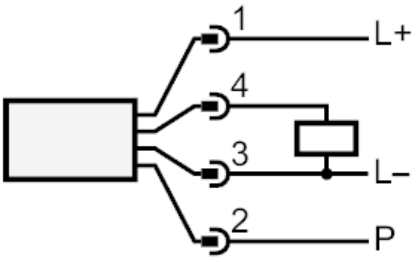

P = cabo de programação para compensação remota