RC6025

Encoder incremental com eixo maciço

RC-0360-I24/N2

Artigo não mais disponível - registro de arquivo

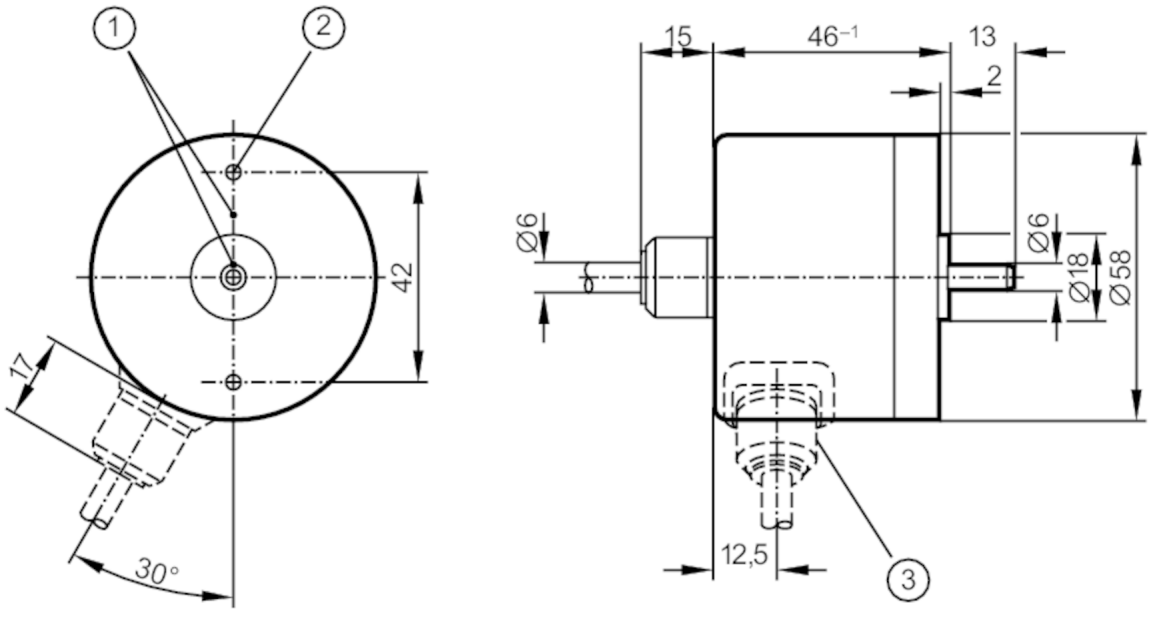

1 posição de referência
2 M3 profundidade 5 mm

Características do produto		
Resolução		360 resolução
Formato do eixo		eixo maciço
Diâmetro do eixo	[mm]	6
Dados elétricos		
Tensão de funcionamento	[V]	10...30 DC
Consumo de corrente	[mA]	150
Saídas		
Conceção elétrica		HTL
Corrente máx. de carga por saída	[mA]	50
Frequência de comutação	[kHz]	300
Tipo de proteção contra curto-circuito		< 60 s
Diferença de fase A e B	[°]	90
Faixa de medição / de ajuste		
Resolução		360 resolução
Condições de funcionamento		
Temperatura ambiente	[°C]	-20...85
Temperatura de armazenamento	[°C]	-30...100
Humidade relativa máx. do ar	[%]	98

RC6025

Encoder incremental com eixo maciço

RC-0360-I24/N2

Proteção		IP 64
Testes/aprovações		
Resistência a choques		100 g (6 ms)
Resistência a vibrações		10 g (55...2000 Hz)
Dados mecânicos		
Dimensões	[mm]	Ø 58 / L = 46
Materiais		alumínio
Rotação mecânica máx.	[U/min]	12000
Torque inicial máx.	[Nm]	1
Torque da temperatura de referência	[°C]	20
Formato do eixo		eixo maciço
Diâmetro do eixo	[mm]	6
Material do eixo		1.4104 (aço)
Carga de eixos máx. axial na extremidade do eixo	[N]	10
Carga de eixos máx. radial na extremidade do eixo	[N]	20

conexão elétrica

Cabo: 2 m, PUR; radial

castanho	A
verde	A invertido
cinza	B
rosa	B invertido
vermelho	0-índice
preto	0-índice invertido
azul	L+ sensor
branco	0V sensor
marrom / verde	L+ (Up)
branco / verde	0V (Un)
lilás	interferência invertido
blindagem	invólucro

Diagramas e gráficos

diagrama de pulso

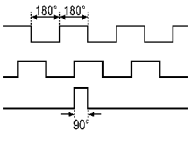

direção de rotação no sentido horário (visto sobre o eixo)