PE2592

Sensor de pressão com indicador

PE-100-SEG14-MFRKG/US/ /E

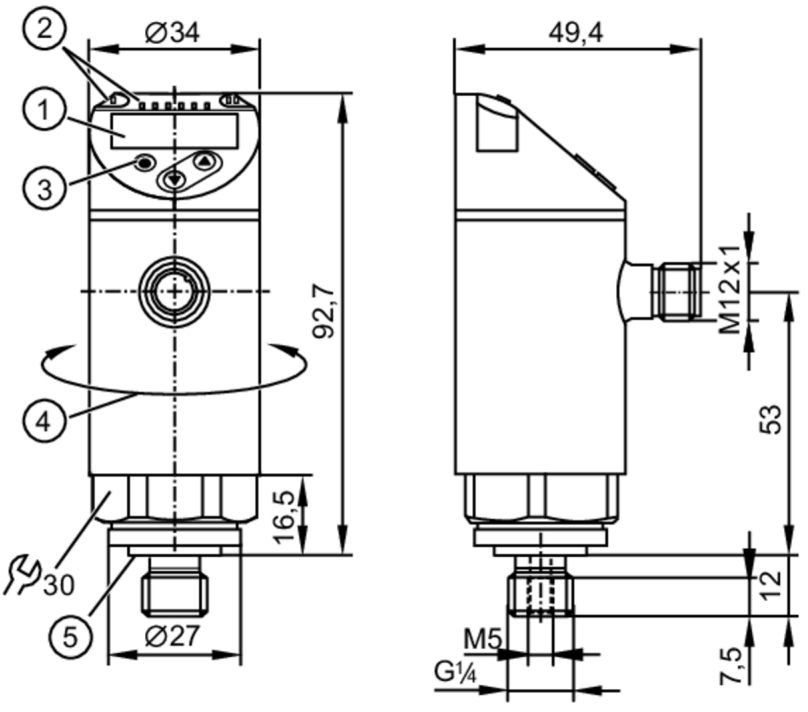

1 visualizador alfanumérico 4 dígitos vermelho / verde
2 LEDs Unidade de visualização / estado de comutação
3 botão de programação
4 parte superior da carcaça rotativa 345°
5 Vedação

IO-Link KTW/W270 Reg31

Características do produto			
Quantidade de entradas e saídas	Quantidade de saídas digitais: 2; Quantidade de saídas analógicas: 1		
Intervalo de medição	0...100 bar	0...1450 psi	0...10 MPa
Conexão de processo	ligação roscada G 1/4 rosca externa rosca interna:M5; DIN EN ISO 1179-2		
Aplicação			
Característica especial	Contactos banhados a ouro		
Elemento de medição	célula de medição de pressão com capacidade cerâmica		
Aplicação	para aplicações industriais		
Substância	líquidos e gases		
Condicional utilizável para	aplicação em meios gasosos no caso de pressões > 25 bar apenas sob encomenda		
Temperatura do fluído [°C]	-25...80		
Pressão mín. de rutura	650 bar	9400 psi	65 MPa
Resistência à pressão	300 bar	4350 psi	30 MPa
Resistência contra vácuo [mbar]	-1000		
Tipo de pressão	pressão relativa		
Dados elétricos			
Tensão de funcionamento [V]	18...30 DC; (para PELV/SELV)		
Consumo de corrente [mA]	< 35		
Resistência de isolamento mín. [MΩ]	100; (500 V DC)		

PE2592

Sensor de pressão com indicador

PE-100-SEG14-MFRKG/US/ /E

Classe de proteção		III
Proteção contra inversão de polaridade		sim
Tempo de atraso a ligar	[s]	0,3
Watchdog integrado		sim
Entradas/saídas		
Quantidade de entradas e saídas		Quantidade de saídas digitais: 2; Quantidade de saídas analógicas: 1
Saídas		
Quantidade total de saídas		2
Sinal de saída		sinal de comutação; sinal analógico; IO-Link; (configurável)
Conceção elétrica		PNP/NPN
Quantidade de saídas digitais		2
Função de saída		normalmente aberto/normalmente fechado; (parametrizável)
Queda de tensão máx. da saída de comutação DC	[V]	2
Corrente nominal permanente da saída de comutação DC	[mA]	250
Frequência de comutação DC	[Hz]	< 500
Quantidade de saídas analógicas		1
Corrente da saída analógica	[mA]	4...20; (escalável 1:5)
Carga máx.	[Ω]	500
Tensão da saída analógica	[V]	0...10; (escalável 1:5)
Resistência mín. de carga	[Ω]	2000
Proteção contra curto-circuito		sim
Tipo de proteção contra curto-circuito		por impulso
Proteção contra sobrecarga		sim

Faixa de medição / de ajuste			
Intervalo de medição	0...100 bar	0...1450 psi	0...10 MPa
Ponto de comutação SP	0,6...100 bar	10...1450 psi	0,06...10 MPa
Ponto de reposição rP	0,2...99,6 bar	4...1444 psi	0,02...9,96 MPa
Ponto inicial analógico	0...80 bar	0...1160 psi	0...8 MPa
Ponto final analógico	20...100 bar	290...1450 psi	2...10 MPa
Em passos de	0,2 bar	2 psi	0,02 MPa

Precisão/desvios		
Precisão do ponto de comutação	[% de duração]	< ± 0,4; (Turn down 1:1)
Repetibilidade	[% de duração]	< ± 0,1; (com flutuações de temperatura < 10 K; Turn down 1:1)
Desvio das características	[% de duração]	< ± 0,25 (BFSL) / < ± 0,5 (LS); (Turn down 1:1; BFSL = Best Fit Straight Line; LS = definição do valor limite)
Desvio de histerese	[% de duração]	< ± 0,1; (Turn down 1:1)
Estabilidade a longo prazo		< ± 0,05; (Turn down 1:1; por 6 meses)

PE2592

Sensor de pressão com indicador

PE-100-SEG14-MFRKG/US/ /E

[% de duração]		
Ponto zero do coeficiente de temperatura [% de duração / 10 K]	0,2; (-25...80 °C)	
Amplitude do coeficiente de temperatura [% de duração / 10 K]	0,2; (-25...80 °C)	
Nota	Precisão do ponto de comutação, variação da curva característica com DNVGL: < ± 1%	
Tempos de resposta		
Tempo de resposta [ms]	< 1,5	
Tempo de atraso programável dS, dr [s]	0...50	
Amortecimento do valor de processo (dAP) [s]	0...4	
Amortecimento da saída analógica dAA [s]	0...4	
Tempo máx. de resposta da saída analógica [ms]	3	
Software / programação		
Possibilidades de ajuste dos parâmetros	histerese / janela; normalmente aberto/normalmente fechado; atraso de comutação/ desligamento; Amortecimento; Unidade de visualização; saída de corrente/tensão	
Interfaces		
Interface de comunicação	IO-Link	
Tipo de transferência	COM2 (38,4 kBaud)	
Revisão IO-Link	1.1	
Padrão SDCI	IEC 61131-9	
Perfil	Smart Sensor: Process Data Variable; Device Identification, Device Diagnosis	
Modo SIO	sim	
Tipo de porta master necessária	A	
Dados do processo analógico	1	
Dados do processo binário	2	
Tempo mín. de ciclo do processo [ms]	2,3	
DeviceIDs suportados	**Modo de funcionamento**	**DeviceID**
	default	461
Condições de funcionamento		
Temperatura ambiente [°C]	-25...80	
Temperatura de armazenamento [°C]	-40...100	
Proteção	IP 65; IP 67	
Testes/aprovações		
CEM	DIN EN 61000-6-2	
	DIN EN 61000-6-3	
Resistência a choques	DIN EN 60068-2-27	50 g (11 ms)
Resistência a vibrações	DIN EN 60068-2-6	20 g (10...2000 Hz)

PE2592

Sensor de pressão com indicador

PE-100-SEG14-MFRKG/US/ /E

MTTF	[anos]	161	
Aprovação UL		Número de aprovação UL	J012
Diretiva de equipamentos sob pressão		Boas práticas de engenharia; pode ser utilizado para fluidos do grupo 2; fluidos do grupo 1 sob encomenda	

Dados mecânicos

Peso	[g]	298
Materiais		1.4404 (aço inoxidável / 316L); PBT+PC-GF30; PBT-GF20; PC; EPDM
Materiais em contato com o fluído		1.4404 (aço inoxidável / 316L); Al2O3 (99,9 %; cerâmica); EPDM
Ciclos de pressão mín.		100 milhões
Binário de aperto	[Nm]	25...35; (torque recomendado; Depende da lubrificação, vedação e nível de pressão)
Conexão de processo		ligação roscada G 1/4 rosca externa rosca interna:M5; DIN EN ISO 1179-2
Vedação da conexão do processo		EPDM
Elemento de estrangulamento disponível		não (em breve)

Visualizadores/elementos de funcionamento

Visualizador	Unidade de visualização	3 x LED, verde (bar, psi, MPa)
	estado de comutação	2 x LED, amarelo
	valores medidos	visualizador alfanumérico, vermelho / verde 4 dígitos

Notas

Quantidade da embalagem	1 peças

conexão elétrica

Conexão: 1 x M12; codificação: A; Contatos: dourado

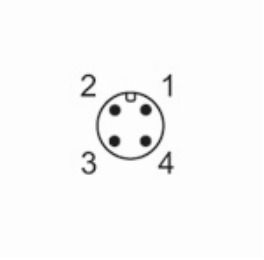

PE2592

Sensor de pressão com indicador

PE-100-SEG14-MFRKG/US/ /E

Conexão

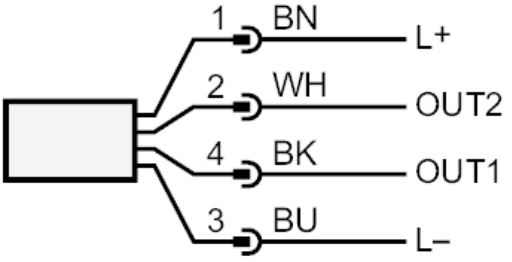

OUT1	saída de comutação ou IO-Link
OUT2	saída de comutação ou saída analógica
	cores conforme DIN EN 60947-5-2
	Cores dos condutores :
BK =	preto
BN =	castanho
BU =	azul
WH =	branco