PA9029

Transmissor de pressão com célula de medição de cerâmica

PA-0-1-RBR14-B-DVG/US/ /V

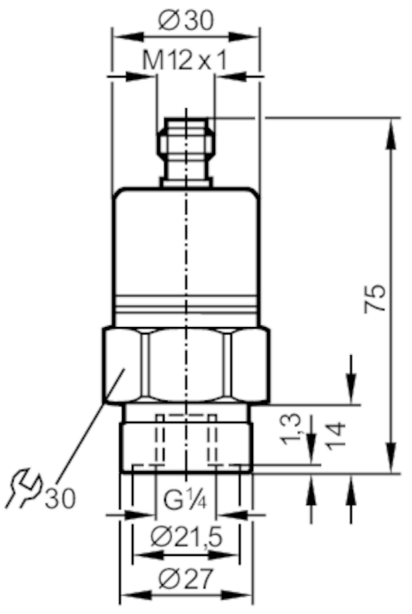

Características do produto				
Quantidade de entradas e saídas	Quantidade de saídas analógicas: 1			
Intervalo de medição	-1...0 bar	-1000...0 mbar	-14,5...0 psi	-100...0 kPa
Conexão de processo	ligação roscada G 1/4 rosca interna			
Aplicação				
Característica especial	Contactos banhados a ouro			
Aplicação	para aplicações industriais			
Substância	líquidos e gases			
Temperatura do fluído [°C]	-25...90; (sob encomenda: -40...90 °C)			
Pressão mín. de rutura	30 bar	435 psi	3 MPa	
Resistência à pressão	10 bar	145 psi	1 MPa	
Tipo de pressão	pressão relativa; vácuo			
Dados elétricos				
Tensão de funcionamento [V]	16...32 DC			
Consumo de corrente [mA]	< 18			
Resistência de isolamento mín. [MΩ]	100; (500 V DC)			
Classe de proteção	III			
Proteção contra inversão de polaridade	sim			
Entradas/saídas				
Quantidade de entradas e saídas	Quantidade de saídas analógicas: 1			
Saídas				
Quantidade total de saídas	1			

PA9029

Transmissor de pressão com célula de medição de cerâmica

PA-0-1-RBR14-B-DVG/US/ /V

Sinal de saída		sinal analógico		
Quantidade de saídas analógicas		1		
Tensão da saída analógica	[V]	0...10		
Resistência mín. de carga	[Ω]	2000		
Proteção contra sobrecarga		sim		
Faixa de medição / de ajuste				
Intervalo de medição		-1...0 bar	-1000...0 mbar	-14,5...0 psi	-100...0 kPa
Precisão/desvios				
Repetibilidade	[% de duração]	< 0,1; (com flutuações de temperatura < 10 K)		
Desvio das características	[% de duração]	< ± 0,25 (BFSL) / < ± 0,5 (LS); (BFSL = Best Fit Straight Line; LS = definição do valor limite)		
Estabilidade a longo prazo	[% de duração]	< ± 0,05; (por 6 meses)		
Ponto zero do coeficiente de temperatura	[% de duração / 10 K]	0,1; (0...80 °C)		
Amplitude do coeficiente de temperatura	[% de duração / 10 K]	0,2; (0...80 °C)		
Tempos de resposta				
Tempo de resposta ao degrau da saída analógica	[ms]	3		
Condições de funcionamento				
Temperatura ambiente	[°C]	-25...80		
Temperatura de armazenamento	[°C]	-40...100		
Proteção		IP 65		
Testes/aprovações				
CEM		EN 61000-4-2 ESD	4 kV CD / 8 kV AD	
		EN 61000-4-3 HF irradiada	30 V/m	
		EN 61000-4-4 Burst	2 kV	
		EN 61000-4-6 HF conduzida	10 V	
		emissão de interferências conforme	segundo a diretriz de veículos 2004/104/CE	
		CISPR 25		
		imunidade a ruído	segundo a diretriz de veículos 2004/104/CE	
		ISO 11452-2 HF irradiada	100 V/m	
		ISO 7637-2 pulse	grau de severidade 4	
Resistência a choques		DIN EN 60068-2-27	50 g (11 ms)	
		DIN EN 61373	Categoria 3	
Resistência a vibrações		DIN EN 60068-2-6	20 g (10...2000 Hz)	
		DIN EN 61373	Categoria 2	
MTTF	[anos]	478		
Diretiva de equipamentos sob pressão		Boas práticas de engenharia; pode ser utilizado para fluidos do grupo 2; fluidos do grupo 1 sob encomenda		
Aplicações ferroviárias		DIN EN 50155 / IEC 60571	Klasse T3, C1, S1	

PA9029

Transmissor de pressão com célula de medição de cerâmica

PA-0-1-RBR14-B-DVG/US/ /V

Dados mecânicos		
Peso	[g]	220,5
Materiais		1.4404 (aço inoxidável / 316L); FKM; PA; EPDM/X
Materiais em contato com o fluído		1.4305 (aço inoxidável / 303); cerâmica; FKM
Ciclos de pressão mín.		100 milhões
Conexão de processo		ligação roscada G 1/4 rosca interna
Elemento de estrangulamento disponível		não (em breve)

Notas	
Quantidade da embalagem	1 peças

conexão elétrica

Conexão: 1 x M12; codificação: A; Contatos: dourado
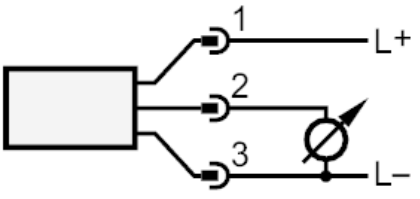
Conexão