OG5018

Amplificador para fibra óptica

OGF-HPKG

Artigo não mais disponível - registro de arquivo

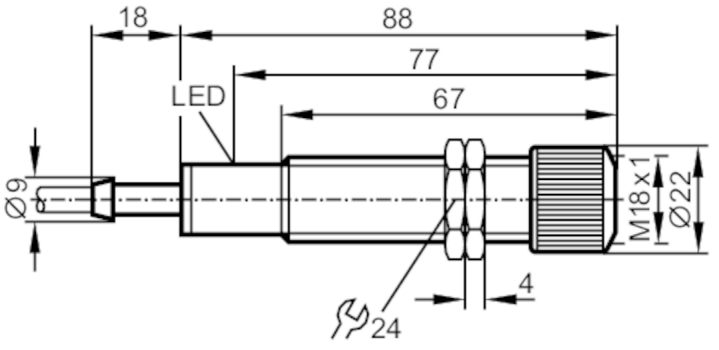

Características do produto		
Tipo de luz		luz infravermelha
Invólucro		tipo roscado
Dados elétricos		
Tensão de funcionamento	[V]	10...55 DC
Consumo de corrente	[mA]	< 30
Classe de proteção		II
Proteção contra inversão de polaridade		sim
Tipo de luz		luz infravermelha
Comprimento da onda	[nm]	880
Saídas		
Conceção elétrica		PNP
Função de saída		comutação com luz
Queda de tensão máx. da saída de comutação DC	[V]	2,5
Corrente nominal permanente da saída de comutação DC	[mA]	250
Frequência de comutação DC	[Hz]	160
Proteção contra curto-circuito		sim
Tipo de proteção contra curto-circuito		por impulso
Proteção contra sobrecarga		sim
Zona de deteção		
Alcance	[m]	< 0,08; (Sensor de feixe contínuo)
Alcance	[mm]	< 15; (Sensor de reflexão difusa)
Condições de funcionamento		
Temperatura ambiente	[°C]	-25...80
Proteção		IP 65
Testes/aprovações		
CEM		EN 60947-5-2
		EN 55011 classe B

OG5018

Amplificador para fibra óptica

OGF-HPKG

Dados mecânicos		
Invólucro		tipo roscado
Dimensões	[mm]	M18 x 1 / L = 88
Designação da rosca		M18 x 1
Materiais		latão niquelado

Visualizadores/elementos de funcionamento		
Visualizador	estado de comutação	1 x LED, amarelo

Acessórios	
Items fornecidos	porcas de fixação: 2
	Porca de bloqueio

Notas	
Notas	comutação com luz corresponde às fibras ópticas descartáveis da função de saída “Contato normalmente fechado”
	corresponde às fibras ópticas do botão da função de saída “Contato normalmente aberto”
Quantidade da embalagem	1 peças

conexão elétrica

Cabo: 2 m, PVC; 3 x 0,5 mm²

Conexão

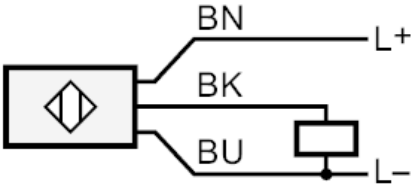

	Cores dos condutores :
BN =	castanho
BU =	azul
BK =	preto