O2D931

Iluminação externa

Dome Light 80 CY RD/ US

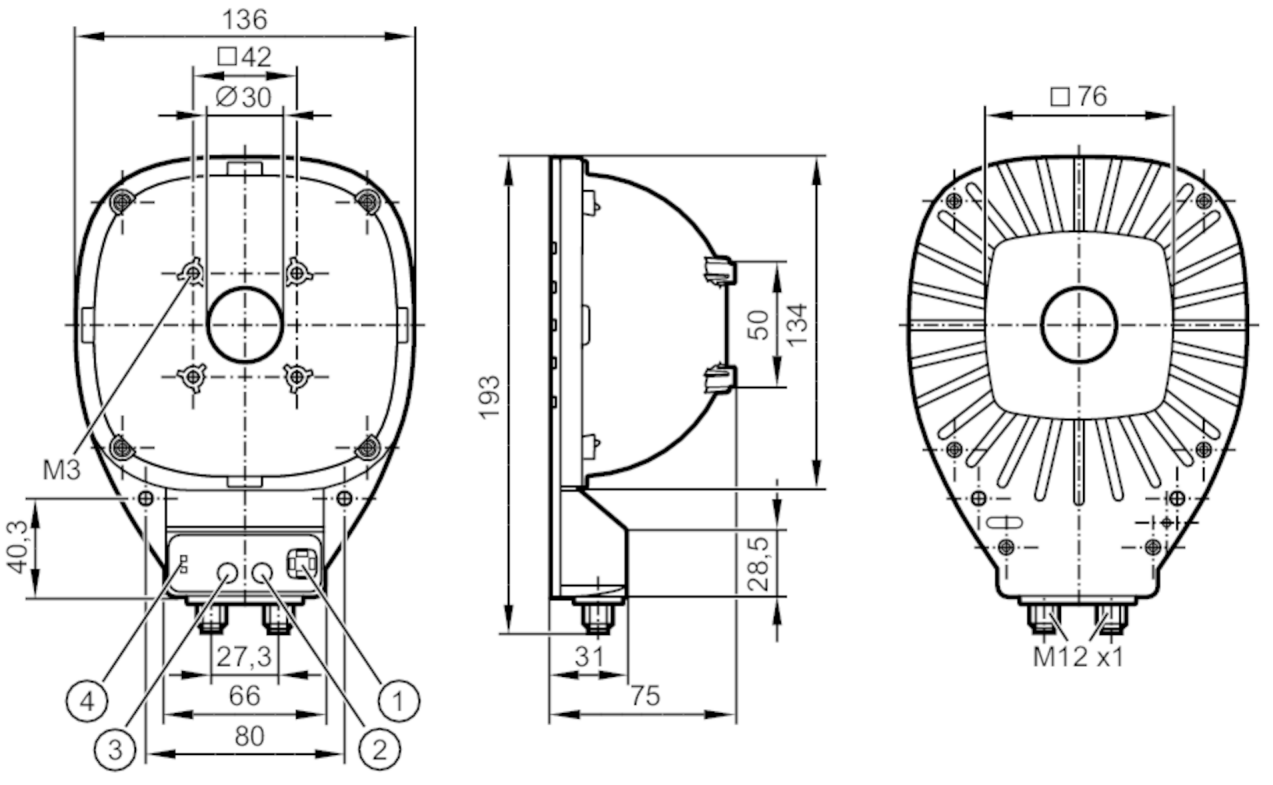

1 segmento de LED
2 botão Segment
3 botão Colour
4 LED Estado de funcionamento

Características do produto		
Tipo de luz		luz vermelha; luz ciano
Aplicação		
Campo iluminado	[mm]	80 x 80
Formato		Domo
Modo de funcionamento		potência de luz normal (operação contínua possível); potência luminosa elevada (pulsada)
Dados elétricos		
Tensão de funcionamento	[V]	24 DC
Consumo de corrente	[mA]	modo de funcionamento ""operação contínua": 375; modo de funcionamento "alta potência luminosa": 2130
Classe de proteção		III; (PELV)
Tipo de luz		luz vermelha; luz ciano
Entradas/saídas		
Quantidade de entradas e saídas		Quantidade de entradas digitais: 1
Entradas		
Trigger		24 V PNP/NPN; externo
Quantidade de entradas digitais		1

O2D931

Iluminação externa

Dome Light 80 CY RD/ US

Condições de funcionamento		
Temperatura ambiente	[°C]	-10...40
Temperatura de armazenamento	[°C]	-20...60
Proteção		IP 65

Testes/aprovações	
Segurança fotobiológica	grupo de risco 1; (DIN EN 62471)

Dados mecânicos		
Peso	[g]	512,05
Dimensões	[mm]	193 x 136 x 75
Materiais		invólucro: alumínio preto anodizado; tampa: ABS
Binário de aperto	[Nm]	0,5...1,5

Visualizadores/elementos de funcionamento		
Visualizador	em funcionamento	1 x LED, verde
	modo de funcionamento "alta potência luminosa"	1 x LED, vermelho
	segmento de LED	1 x LED, branco

Notas	
Quantidade da embalagem	1 peças

conexão elétrica - Configuração de parâmetros

Conexão: M12; codificação: A

1:	modo de funcionamento "alta potência luminosa"
2:	cor 2
3:	GND
4:	segmento de LED 1
5:	segmento de LED 2
6:	segmento de LED 3
7:	segmento de LED 4
8:	bloquear botões

O2D931

Iluminação externa

Dome Light 80 CY RD/ US

conexão elétrica - tensão de alimentação

Conexão: M12; codificação: A

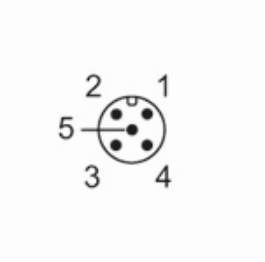

1:	U+
2:	entrada do trigger NPN
3:	GND
4:	entrada do trigger PNP
5:	regulador de luz