MK5120

Detector para cilindros com ranhura em T

MKT2028BARKG/G/0,3M/ZH/US

Artigo não mais disponível - registro de arquivo

Produtos alternativos: MK5186

Quando escolher um artigo alternativo por favor verifique pois os dados técnicos podem diferir!

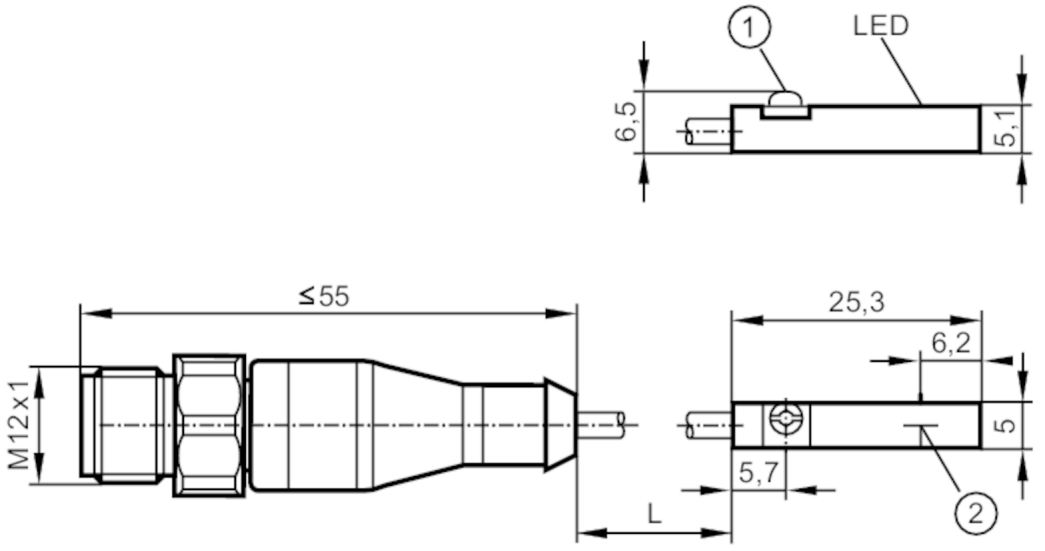

1 conexão rápida
2 Face ativa

Características do produto		
Conceção elétrica		NPN
Função de saída		normalmente aberto
Dimensões	[mm]	25 x 5 x 6,5
Dados elétricos		
Tensão de funcionamento	[V]	10...30 DC
Consumo de corrente	[mA]	< 10
Classe de proteção		III
Proteção contra inversão de polaridade		sim
Tempo de atraso a ligar máx.	[ms]	30
Saídas		
Conceção elétrica		NPN
Função de saída		normalmente aberto
Queda de tensão máx. da saída de comutação DC	[V]	2,5
Corrente nominal permanente da saída de comutação DC	[mA]	100
Frequência de comutação DC	[Hz]	10000
Proteção contra curto-circuito		sim
Proteção contra sobrecarga		sim

MK5120

Detector para cilindros com ranhura em T

MKT2028BARKG/G/0,3M/ZH/US

Zona de deteção			
Sensibilidade da resposta	[mT]	2,8	
Velocidade de passagem	[m/s]	> 10	
Precisão/desvios			
Histerese	[mm]	< 1,5	
Repetibilidade	[mm]	< 0,2	
Condições de funcionamento			
Temperatura ambiente	[°C]	-25...85	
Proteção		IP 65; IP 67; IP 69K	
Testes/aprovações			
CEM		EN 61000-4-2 ESD	- CD / 8 kV AD
		EN 61000-4-3 HF irradiada	10 V/m
		EN 61000-4-4 Burst	2 kV
		EN 61000-4-6 HF conduzida	10 V
		EN 55011	classe B
Dados mecânicos			
Peso	[g]	0,021	
Montagem		embutido	
Tipo de montagem		grampo de fixação com combinação conector fêmea hexagonal/ranhura, largura entre faces de 1,5	
Tipo do cilindro		cilindro de ranhura T	
Dimensões	[mm]	25 x 5 x 6,5	
Materiais		invólucro: PA; conexão rápida: aço inoxidável	
Visualizadores/elementos de funcionamento			
Visualizador		estado de comutação	1 x LED, amarelo
Acessórios			
Items fornecidos		suporte de fixação de borracha: 1	
		Braçadeira de cabos: 1	
Notas			
Notas		tensão de funcionamento "supply class 2" conforme cULus	
Quantidade da embalagem		1 peças	

conexão elétrica - conector

Cabo: 0,3 m, PVC

Conexão: 1 x M12; codificação: A; Bloqueio: Porca sextavada, rotativo, aço inoxidável

MK5120

Detector para cilindros com ranhura em T

MKT2028BARKG/G/0,3M/ZH/US
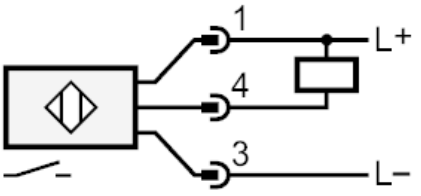
Conexão