II0058

Sensor indutivo

IIA2010-BBOW/V4A

Artigo não mais disponível - registro de arquivo

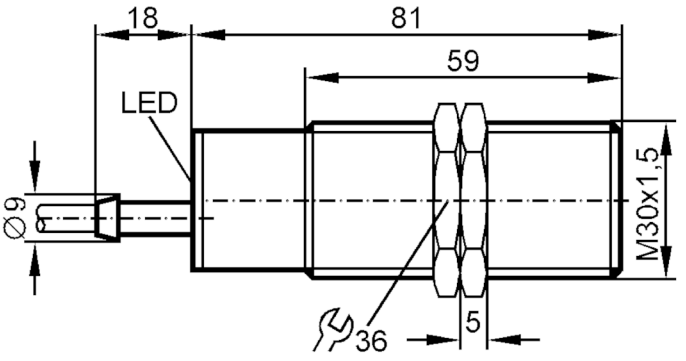

Características do produto		
Função de saída		normalmente fechado
Alcance de detecção	[mm]	10
Invólucro		tipo roscado
Dimensões	[mm]	M30 x 1,5
Dados elétricos		
Frequência AC	[Hz]	47...63
Tensão de funcionamento	[V]	20...250 AC
Classe de proteção		II
Proteção contra inversão de polaridade		não
Saídas		
Função de saída		normalmente fechado
Queda de tensão máx. da saída de comutação AC	[V]	5,5
Corrente mínima de carga	[mA]	5
Corrente residual máx.	[mA]	2,5
Corrente nominal permanente da saída de comutação AC	[mA]	300; (500 (...50 °C))
Corrente nominal de tempo curto da saída de comutação	[mA]	2200; (20 ms / 0,5 Hz)
Frequência de comutação AC	[Hz]	20
Proteção contra curto-circuito		não
Proteção contra sobrecarga		não

II0058

Sensor indutivo

IIA2010-BBOW/V4A

Zona de deteção		
Alcance de detecção	[mm]	10
Distância real de comutação Sr	[mm]	10 ± 10 %
Distância de funcionamento	[mm]	0...8,1
Precisão/desvios		
Fator de correção		aço: 1 / aço inoxidável: 0,7 / latão: 0,4 / alumínio: 0,3 / cobre: 0,2
Histerese	[% de Sr]	1...15
Desvio do ponto de comutação	[% de Sr]	-10...10
Condições de funcionamento		
Temperatura ambiente	[°C]	-25...80
Proteção		IP 67
Dados mecânicos		
Invólucro		tipo roscado
Montagem		embutido
Dimensões	[mm]	M30 x 1,5
Designação da rosca		M30 x 1,5
Materiais		1.4571 (aço inoxidável / 316Ti); PBT
Visualizadores/elementos de funcionamento		
Visualizador		estado de comutação: 1 x LED, amarelo
Acessórios		
Items fornecidos		porcas de fixação: 2
Notas		
Quantidade da embalagem		1 peças
conexão elétrica		
Cabo: 2 m, PVC; 2 x 0,5 mm²		
Conexão		

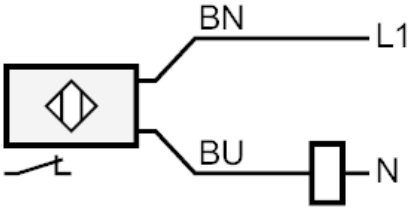

Cores dos condutores :
BN = castanho
BU = azul