IA000A

Sensor indutivo

IAE2010-FBOA/3D

Artigo não mais disponível - registro de arquivo

Produtos alternativos: IM001A

Quando escolher um artigo alternativo por favor verifique pois os dados técnicos podem diferir!

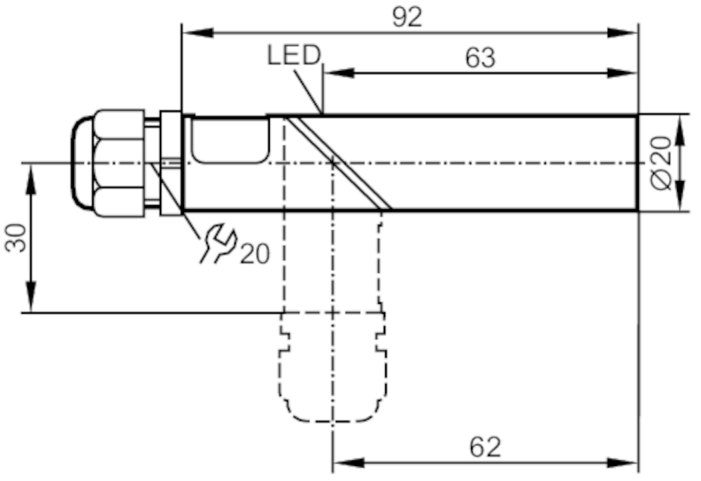

Características do produto		
Função de saída		normalmente aberto/normalmente fechado; (selecionável)
Alcance de detecção	[mm]	10
Invólucro		cilíndrico
Dimensões	[mm]	Ø 20 / L = 92
Dados elétricos		
Tensão de funcionamento	[V]	20...250 AC/DC
Classe de proteção		II
Proteção contra inversão de polaridade		não
Saídas		
Função de saída		normalmente aberto/normalmente fechado; (selecionável)
Queda de tensão máx. da saída de comutação DC	[V]	6
Queda de tensão máx. da saída de comutação AC	[V]	6,5
Corrente mínima de carga	[mA]	5
Corrente residual máx.	[mA]	2,5 (250 V AC) / 1,3 (130 V AC) / 0,8 (24 V DC)
Corrente nominal permanente da saída de comutação AC	[mA]	150; (350 (...50 °C); quando utilizado fora da área perigosa: 250 (...80 °C))
Corrente nominal permanente da saída de comutação DC	[mA]	100; (350 (...50 °C); quando utilizado fora da área perigosa: 250 (...80 °C))
Corrente nominal de tempo curto da saída de comutação	[mA]	2200; (20 ms / 0,5 Hz)
Frequência de comutação AC	[Hz]	25

IA000A

Sensor indutivo

IAE2010-FBOA/3D

Frequência de comutação DC	[Hz]	70
Resistente a curto-circuito		não
Proteção contra sobrecarga		não
Zona de deteção		
Alcance de detecção	[mm]	10
Distância real de comutação Sr	[mm]	10 ± 10 %
Distância de funcionamento	[mm]	0...8,1
Precisão/desvios		
Fator de correção		aço: 1 / aço inoxidável: 0,7 / latão: 0,4 / alumínio: 0,3 / cobre: 0,2
Histerese	[% de Sr]	1...15
Desvio do ponto de comutação	[% de Sr]	-10...10
Condições de funcionamento		
Temperatura ambiente	[°C]	-20...60
Nota sobre a temperatura ambiente		quando utilizado fora da área perigosa: -25...80 °C
Proteção		IP 54; (quando utilizado fora da área perigosa: IP 65)
Testes/aprovações		
Marcação ATEX		Ex II 3D Ex tD A22 IP54 T80°C X
CEM		EN 60947-5-2
Dados mecânicos		
Peso	[g]	0,105
Invólucro		cilíndrico
Montagem		não embutido
Dimensões	[mm]	Ø 20 / L = 92
Materiais		PBT; Janela LED: PC
Binário de aperto para bucim	[Nm]	3
Visualizadores/elementos de funcionamento		
Visualizador		estado de comutação: 1 x LED, amarelo
Conexão elétrica		
Proteção necessária		fusível miniatura conforme a norma IEC60127-2 Folha 1; ≤ 2 A; ação rápida; Colocar o fusível fora da área perigosa.
Acessórios		
Items fornecidos		Grampos de montagem: 1
Notas		
Notas		Recomendação: confirme o funcionamento seguro da unidade após um curto-circuito.
Quantidade da embalagem		1 peças

IA000A

Sensor indutivo

IAE2010-FBOA/3D

conexão elétrica

terminais: ...2,5 mm²; Revestimento do cabo: Ø 5,5...13 mm

Conexão

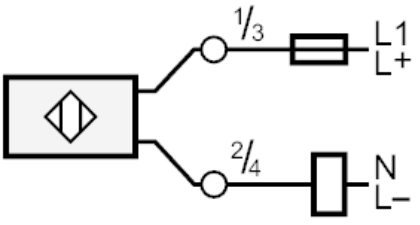

Nota fusível miniatura conforme a norma IEC60127-2 Folha 1 ≤ 2 A ação rápida
Colocar o fusível fora da área perigosa.