E60186

Flange angular

Winkel für Lagerbock

Artigo não mais disponível - registro de arquivo

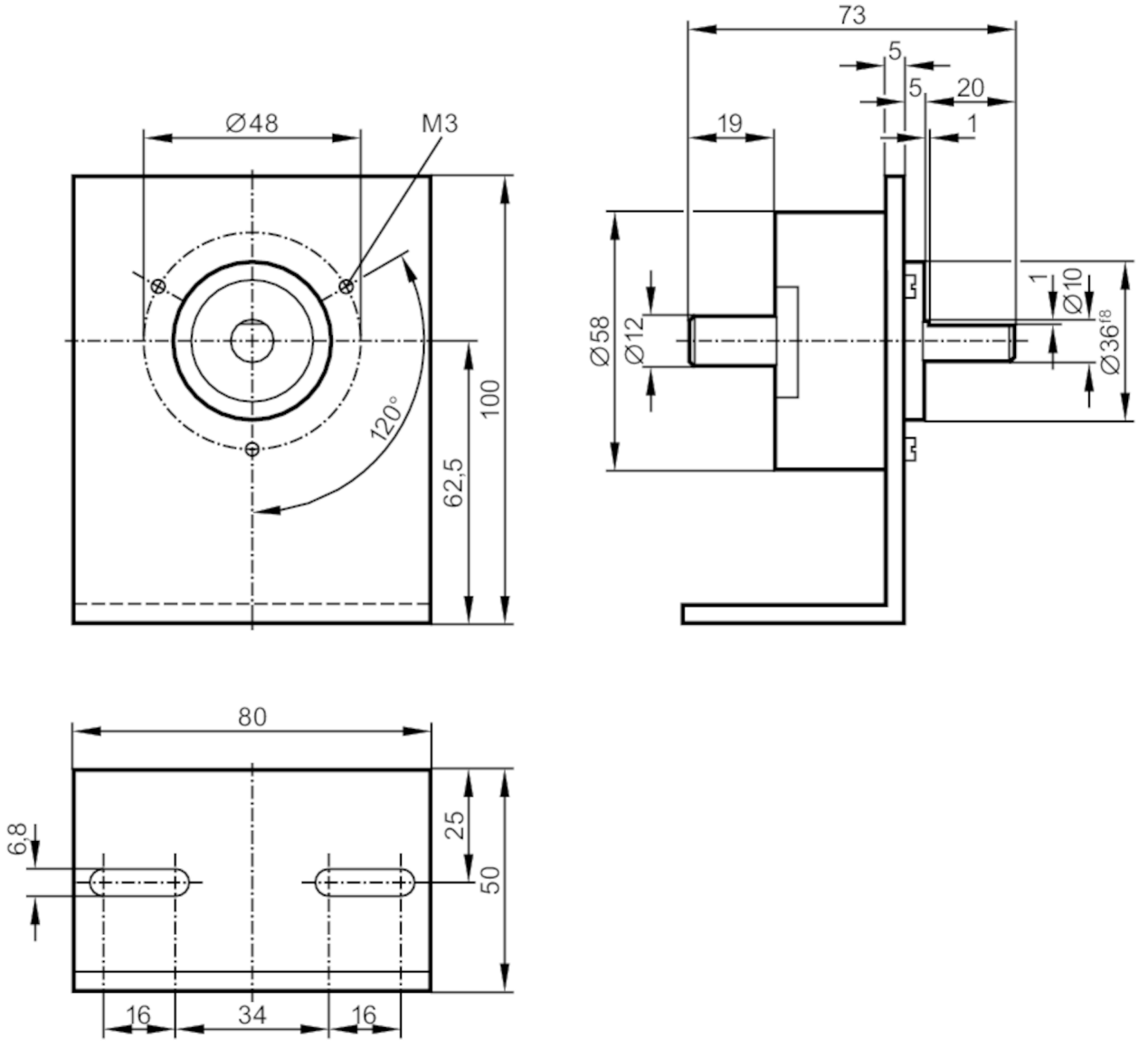

Aplicação	
Formato	para bloco de rolamento E60185
Dados mecânicos	
Materiais	alumínio
Notas	
Quantidade da embalagem	1 peças