E40164

Adaptador de processo para pequeno fluxo volumétrico

ADAPTBLOCK D27 G1

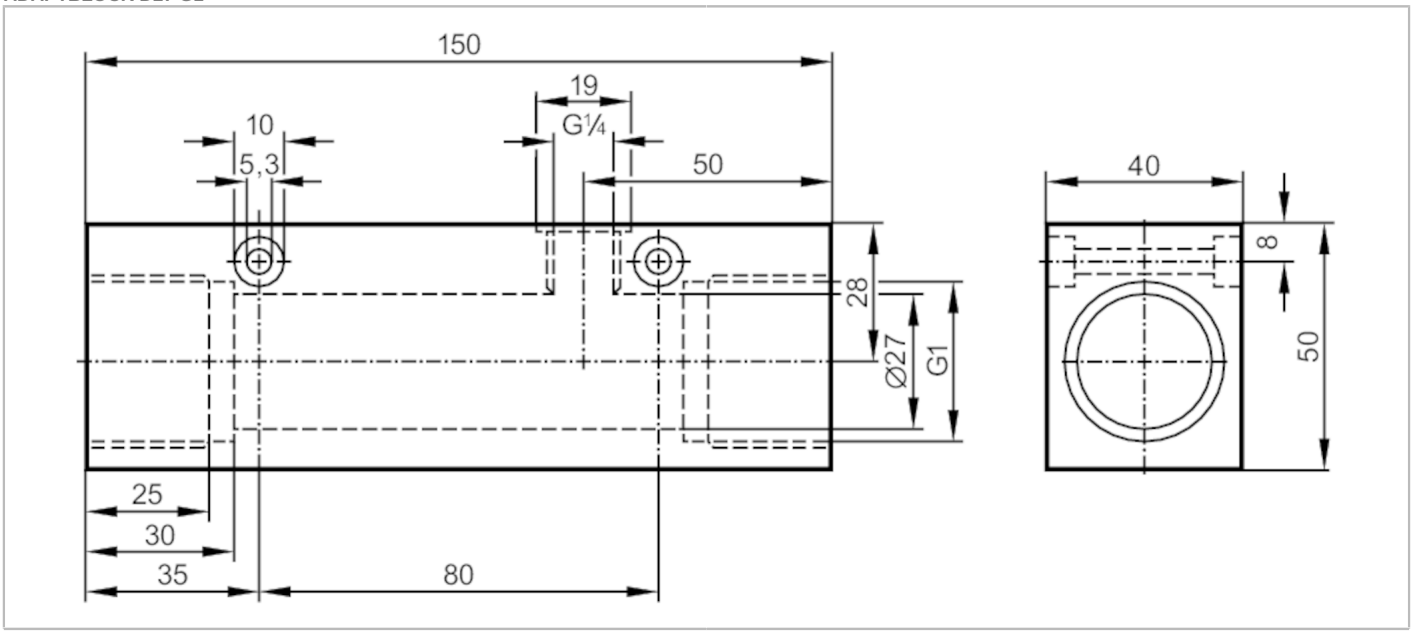

Aplicação		
Formato		Para sensores de fluxo SID, SF5
Escala de caudal	[l/min]	2...20; ((SI1xxx); 2...25 (SI5xxx); Calibração de fábrica com água)
Aplicação		para aplicações industriais
Substância		líquidos e gases
Resistência à pressão	[bar]	300
Dados mecânicos		
Peso	[g]	1512,5
Materiais		1.4404 (aço inoxidável / 316L)
Ligação do sensor		M18 x 1,5
Conexão de processo		G 1
Acessórios		
Items fornecidos		Adaptador: 1 x G1/4 BSPP, E40099
		vedação: 1, U-seal
Notas		
Notas		pode ser usado somente em combinação com o modo relativo do sensor de fluxo.
Quantidade da embalagem		1 peças