E10817

Cabos de conexão com conector de válvula

VVDAA041--S00,3A03STAH030VAS

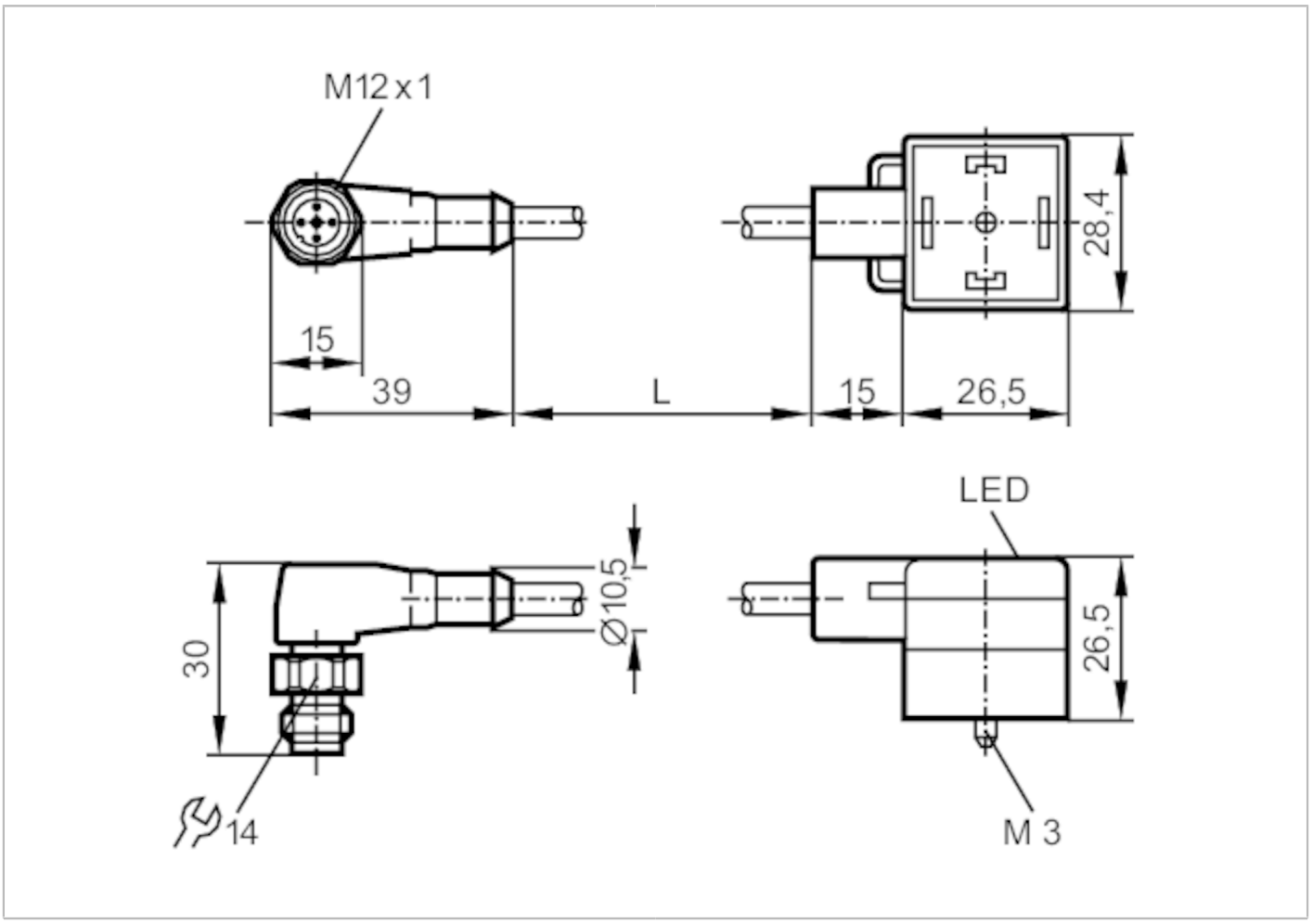

Aplicação		
Característica especial		Sem halogéneo
Dados elétricos		
Tensão de funcionamento	[V]	< 24 AC/DC
Proteção contra sobretensão		sim; (VDR)
Condições de funcionamento		
Temperatura ambiente	[°C]	-25...90
Proteção		IP 67
Dados mecânicos		
Peso	[g]	62,55
Dimensões	[mm]	30 x 15 x 39
Materiais		TPU
Material do invólucro		TPU
Material da porca		1.4404 (aço inoxidável / 316L)
Visualizadores/elementos de funcionamento		
Visualizador	em funcionamento	1 x LED, amarelo

E10817

Cabos de conexão com conector de válvula

VVDAA041--S00,3A03STAH030VAS

Acessórios	
Items fornecidos	parafuso
	etiqueta para marcação

Notas	
Quantidade da embalagem	1 peças

conexão elétrica - conector

Conexão: 1 x M12, angular (90º); codificação: A; Corpo moldado: TPU; Bloqueio: 1.4404 (aço inoxidável / 316L)

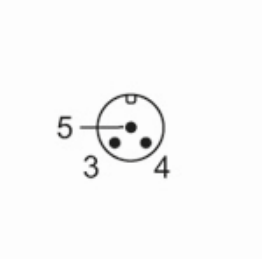

conexão elétrica

Cabo: 0,3 m, PUR, Sem halogéneo, preto, Ø 4,8 mm; 3 x 0,5 mm² (16 x Ø 0,2 mm)

Conexão

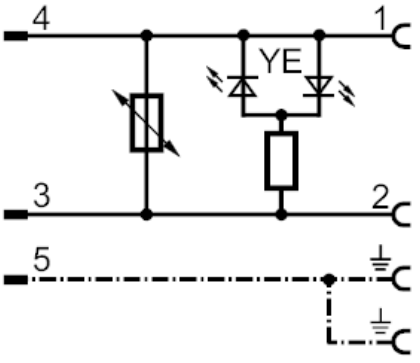

conexão elétrica - soquete

Conexão: 1 x válvula da forma de construção A conforme DIN, angular (90º); Corpo moldado: TPU; Bloqueio: 1.4404 (aço inoxidável / 316L)