E3D352

Dissipador de calor para câmeras 3D

COOLING ELEMENT 1 SMART CAM FF

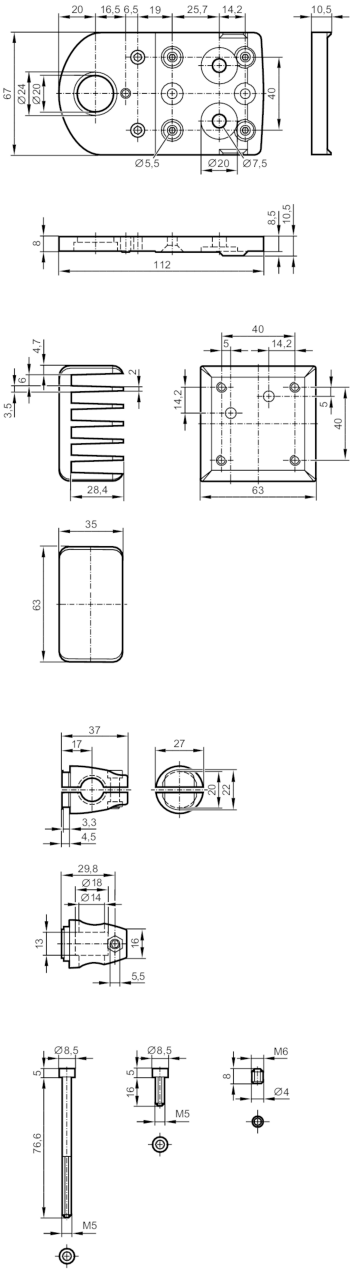

Dados mecânicos		
Peso	[g]	493
Tipo de montagem		painel/superf.
Materiais		dissipador de calor: AlSi1MgMn; Painel defletor de calor: AlMg3

Acessórios	
Items fornecidos	dissipador de calor: 1
	Painel defletor de calor: 1, pré-montado
	parafusos cilíndricos: 2 x M5 x 70
	parafusos de cabeça escareada: 4 x M5 x 16
	cilindro de fixação
	instruções de instalação

Notas	
Quantidade da embalagem	1 peças

E3D352

Dissipador de calor para câmeras 3D

COOLING ELEMENT 1 SMART CAM FF

Diagramas e gráficos
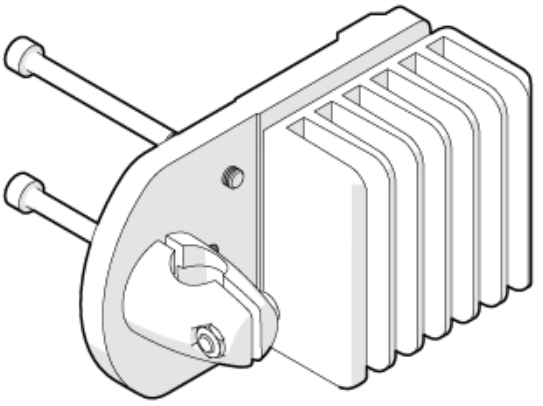
Instalação