DTE801

Dispositivo compacto RFID

DTRUHFE HLRWPNUS04

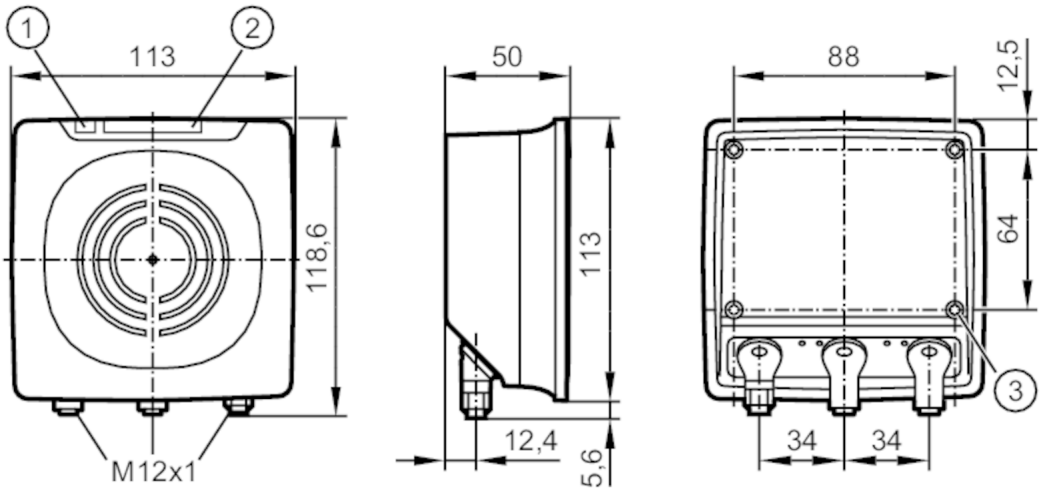

1 LED Estado de funcionamento
2 Visualização em barras de LED interface de barramento de campo
3 Rosca de montagem M4 profundidade máx. de inserção 15mm

Aplicação		
Aprovação de radiotransmissão para		EU/RED; Índia
Nota sobre a aprovação de radiofrequência		A lista de países que aplicam a Diretiva Europeia 2014/53/UE sobre equipamentos de radiofrequência pode ser encontrada em "Downloads".
Dados elétricos		
Tensão de funcionamento	[V]	19,2...28,8 DC
Consumo de corrente	[mA]	500
Consumo de energia	[W]	8,6
Classe de proteção		III
Frequência de funcionamento	[MHz]	865...868 (ETSI)
Padrão RFID		EPC Class1 GEN2/ISO 18000-63
Potência de transmissão ERP	[mW]	120; (máximo: 200 mW)
Saídas		
Corrente máx. de carga por saída	[mA]	100; (max.)
Interfaces		
Interface de comunicação		Ethernet
Ethernet - PROFINET		
Protocolo		PROFINET
Tipo de utilização		transmissão de dados
Ethernet - TCP/IP		
Protocolo		TCP/IP
Configurações de fábrica		endereço IP: 192.168.0.79
		Máscara de sub-rede: 255.255.255.0
		Gateway endereço IP: 192.168.0.100
Tipo de utilização		Configuração de parâmetros

DTE801

Dispositivo compacto RFID

DTRUHFE HLRWPNUS04

Condições de funcionamento		
Temperatura ambiente	[°C]	-20...55
Nota sobre a temperatura ambiente		com placa de montagem e dissipador de calor: -20...60 °C
Temperatura de armazenamento	[°C]	-25...80
Proteção		IP 67

Testes/aprovações			
Resistência a choques		IEC 60028-2-27	40 g (6 ms) / choque contínuo
			50 g (11 ms) / choque único
Resistência a vibrações		EN 60068-2-6	2 g (10...150 Hz)
MTTF	[anos]	58	

Dados mecânicos		
Peso	[g]	705,8
Dimensões	[mm]	113 x 118,6 x 50
Materiais		invólucro: alumínio; PBT / PC; aço inoxidável

Visualizadores/elementos de funcionamento		
Visualizador	tensão de alimentação	1 x LED, verde
	Visualização em barras de LED	4 x LED, amarelo quantidade de alvos em campo
	status	2 x LED, verde / vermelho interface de barramento de campo
	status	2 x LED, verde/amarelo Ethernet

Notas	
Quantidade da embalagem	1 peças

conexão elétrica - Ethernet

Conexão: 2 x M12; codificação: D

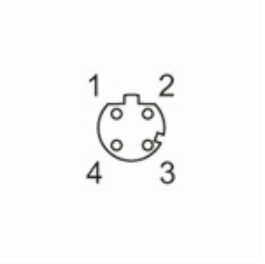

ETH1 / ETH2	
1	TD+
2	RD+
3	TD-
4	RD-

DTE801

Dispositivo compacto RFID

DTRUHFE HLRWPNUS04

conexão elétrica - tensão de alimentação

Conexão: 1 x M12; codificação: A

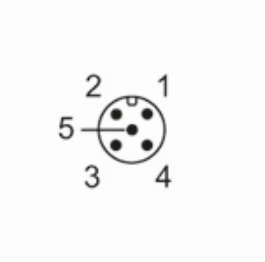

PWR	
1	L+
2	entrada e saída digital 2
3	L-
4	entrada e saída digital 1
5	não conectado