DI5010

Unidade de avaliação compacta para monitorização da velocidade

DIA3010-ZPKG/SS-000-K

Artigo não mais disponível - registro de arquivo

Produtos alternativos: DI5004
Quando escolher um artigo alternativo por favor verifique pois os dados técnicos podem diferir!

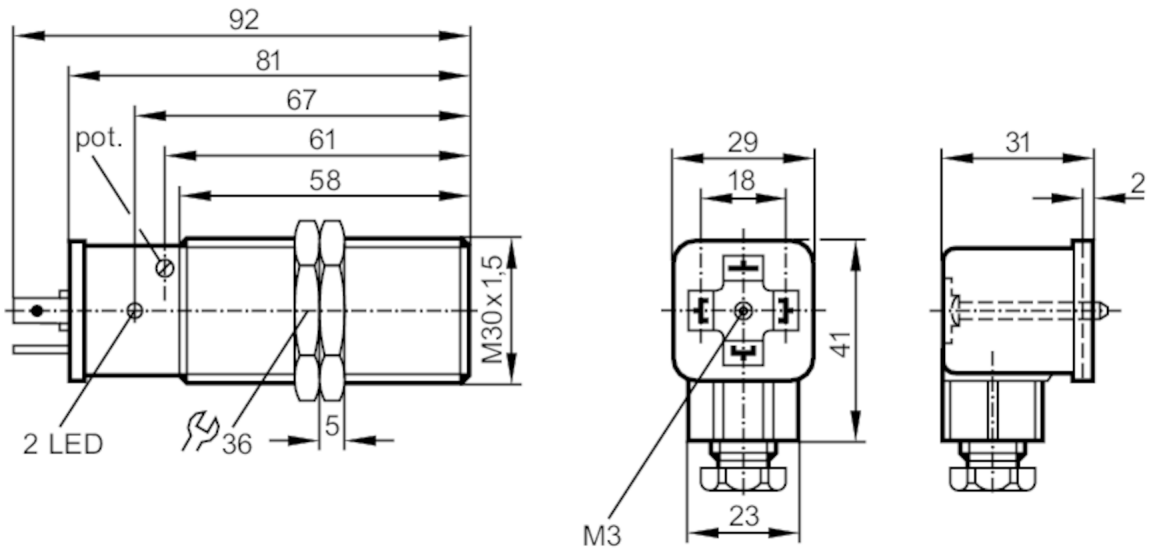

CE

Características do produto		
Conceção elétrica		PNP
Função de saída		normalmente aberto
Alcance de detecção	[mm]	10
Dimensões	[mm]	M30 x 1,5 / L = 81
Aplicação		
Aplicação		avaliação simples de movimento rotativo e linear quanto a subvelocidade; bloquear
Dados elétricos		
Tensão nominal DC	[V]	10...36
Consumo de corrente	[mA]	< 3
Proteção contra inversão de polaridade		sim
Saídas		
Quantidade total de saídas		1
Conceção elétrica		PNP
Função de saída		normalmente aberto
Queda de tensão máx. da saída de comutação DC	[V]	1,5
Corrente nominal permanente da saída de comutação DC	[mA]	250
Corrente nominal de tempo curto da saída de comutação	[mA]	250
Resistente a curto-circuito		sim

DI5010

Unidade de avaliação compacta para monitorização da velocidade

DIA3010-ZPKG/SS-000-K

Proteção contra sobrecarga		sim	
Zona de deteção			
Alcance de detecção	[mm]	10	
Distância de comutação ajustável		não	
Faixa de medição / de ajuste			
Intervalo de ajuste	[Imp/min]	3...300	
Precisão/desvios			
Fator de correção		aço: 1 / aço inoxidável: 0,7 / latão: 0,5 / alumínio: 0,4 / cobre: 0,3	
Histerese	[% de Sr]	15	
Tempos de resposta			
Tempo de arranque	[s]	15	
Frequência máx. de amortecimento	[Imp/min]	15000	
Software / programação			
Ajuste do ponto de comutação		potenciómetro multi-voltas	
Condições de funcionamento			
Temperatura ambiente	[°C]	-25...80	
Proteção		IP 67	
Testes/aprovações			
CEM		EN 60947-5-2	
Dados mecânicos			
Montagem		embutido	
Dimensões	[mm]	M30 x 1,5 / L = 81	
Designação da rosca		M30 x 1,5	
Materiais		latão revestimento especial; PBT	
Binário de aperto	[Nm]	50	
Visualizadores/elementos de funcionamento			
Visualizador		estado de comutação	1 x LED, verde

DI5010

Unidade de avaliação compacta para monitorização da velocidade

DIA3010-ZPKG/SS-000-K

conexão elétrica

Conexão

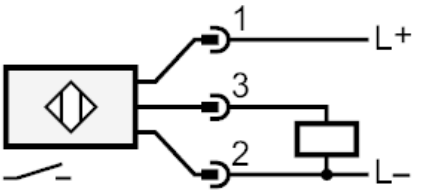

Conexão: 1 x conector SS