AL1100

Mestre IO-Link com interface Profinet

IO-Link Master SL PN 4P IP67

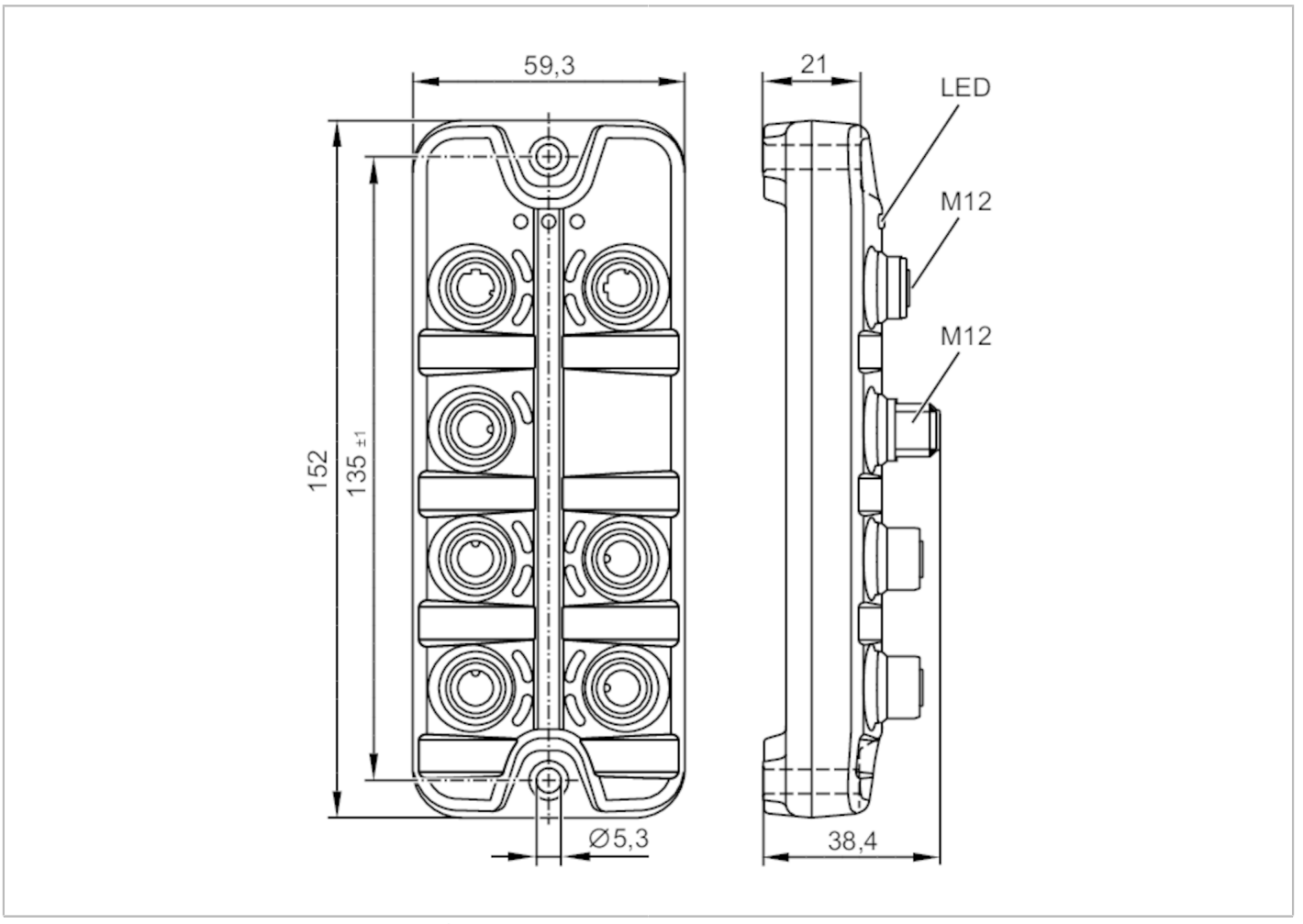

Aplicação		
Aplicação		Módulo E / S para aplicações de campo
Função de alimentação em série		interface de barramento de campo
Dados elétricos		
Tensão de funcionamento	[V]	20...30 DC; (US ; para PELV/SELV)
Consumo de corrente	[mA]	300...3900; (US)
Classe de proteção		III
Alimentação do sensor US		
Corrente máx. de carga total	[A]	3,6
Entradas/saídas		
Quantidade total de entradas e saídas		8; (configurável)
Quantidade de entradas e saídas		Quantidade de entradas digitais: 8; Quantidade de saídas digitais: 4
Entradas		
Quantidade de entradas digitais		8; (IO-Link Port Class A: 4 x 2)
Nível de comutação elevado	[V]	11...30

AL1100

Mestre IO-Link com interface Profinet

IO-Link Master SL PN 4P IP67

Nível de comutação reduzido	[V]	0...5
Entradas digitais protegidas contra curto-circuitos		sim
Saídas		
Quantidade de saídas digitais		4; (IO-Link Port Class A: 4 x 1)
Corrente máx. de carga por saída	[mA]	200
Resistente a curto-circuito		sim
Interfaces		
Interface de comunicação		Ethernet; IO-Link
Ethernet		
Standard de transmissão		10Base-T; 100Base-TX
Taxa de transmissão		10; 100
Protocolo		PROFINET IO
Configurações de fábrica		endereço IP: 0.0.0.0
		Máscara de sub-rede: 0.0.0.0
		Gateway endereço IP: 0.0.0.0
		endereço MAC: veja etiqueta de tipo
IO-Link Master		
Tipo de transferência		COM1 (4,8 kBaud); COM2 (38,4 kBaud); COM3 (230,4 kBaud)
Revisão IO-Link		1.1
Quantidade de portas classe A		4
Condições de funcionamento		
Temperatura ambiente	[°C]	-25...60
Temperatura de armazenamento	[°C]	-25...85
Humidade relativa máx. do ar	[%]	90
Proteção		IP 65; IP 66; IP 67
Grau de sujidade		2
Testes/aprovações		
CEM		EN 61000-6-2
		EN 61000-6-4
Resistência a choques		DIN EN 60068-2-27
Resistência a vibrações		DIN EN 60068-2-64 2009-04
		DIN EN 60068-2-6 2008-10
MTTF	[anos]	96
Dados mecânicos		
Peso	[g]	297,9
Materiais		invólucro: PA; soquete: latão niquelado
Notas		
Notas		Para obter mais informações, por favor consulte o manual de instruções.
Quantidade da embalagem		1 peças

AL1100

Mestre IO-Link com interface Profinet

IO-Link Master SL PN 4P IP67

conexão elétrica - Conexão de processo

Conexão: 4 x M12; codificação: A

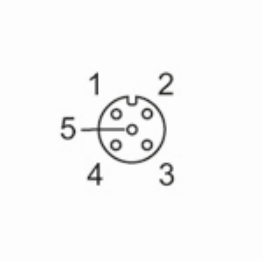

IO-Link Port Class A X01...X04

1	Sensorversorgung (US) L+
2	Entrada digital
3	Sensorversorgung (US) L-
4	C/Q IO-Link
5	não conectado

conexão elétrica - Ethernet

Conexão: 2 x M12; codificação: D

IN / OUT X21, X22

1	TX +
2	RX +
3	TX -
4	RX -
5	não conectado

conexão elétrica - tensão de alimentação

Conexão: 1 x M12; codificação: A

X31

1	+ 24 V DC (US)
2	não conectado
3	GND (US)
4	não conectado