PN7026

Czujnik ciśnienia z wyświetlaczem

PN-2,5-RBR14-QFPKG/US/ /V

Artykuł niedostępny w sprzedaży – wpis archiwalny

Artykuły alternatywne: PN7006
Przy doborze urządzenia alternatywnego prosimy zwrócić uwagę na różne dane techniczne!

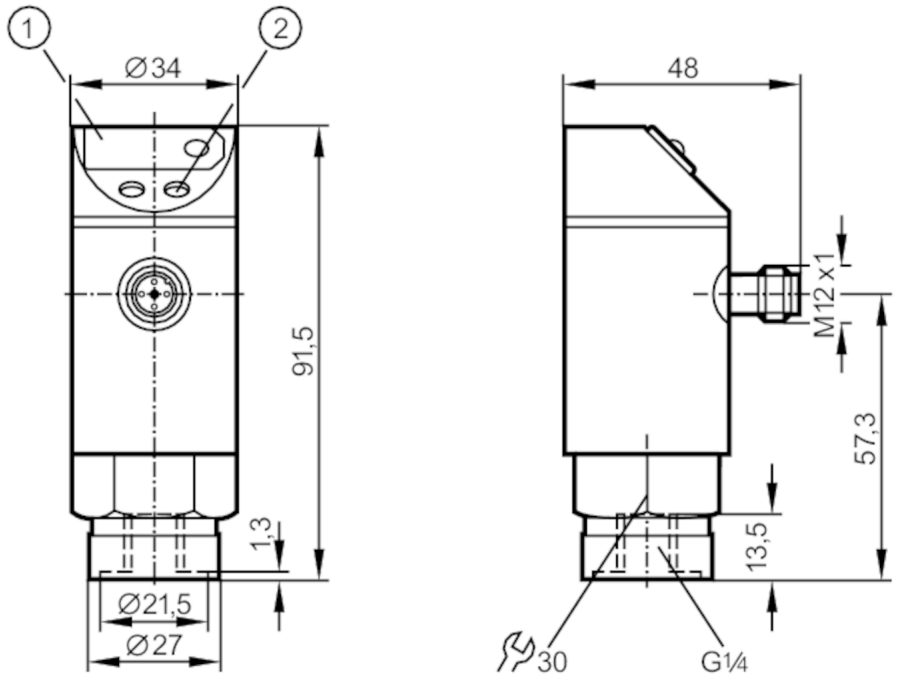

1 7-segmentowy wyświetlacz LED
2 przycisk do programowania

Cechy produktu		
Liczba wejść i wyjść		Liczba wyjść binarnych: 2
Zakres pomiarowy	[bar]	0...2,5
Przyłącze procesowe		połączenie gwintowane G 1/4 Gwint wewnętrzny
Aplikacja		
Konstrukcja		styki pozłacane
Aplikacja		do aplikacji przemysłowych
Media		ciecze i gazy
Temperatura medium	[°C]	-25...80
Minimalne ciśnienie niszczące	[bar]	50
Wytrzymałość na ciśnienie	[bar]	20
Rodzaj ciśnienia		ciśnienie względne
Dane elektryczne		
Napięcie zasilania	[V]	18...30 DC
Pobór prądu	[mA]	< 60
Min. rezystancja izolacji	[MΩ]	100; (500 V DC)
Klasa ochrony		III

PN7026

Czujnik ciśnienia z wyświetlaczem

PN-2,5-RBR14-QFPKG/US/ /V

Zabezpieczenie przed odwrotną polaryzacją		tak
Czas rozruchu	[s]	0,2
Zintegrowana funkcja Watchdog		tak
Wejścia / wyjścia		
Liczba wejść i wyjść		Liczba wyjść binarnych: 2
Wyjścia		
Łączna liczba wyjść		2
Sygnał wyjściowy		sygnał przełączający
Wykonanie elektryczne		PNP
Liczba wyjść binarnych		2
Funkcja wyjścia		normalnie otwarte / zamknięte; (parametryzowalna)
Maks. spadek napięcia wyjścia przełączającego DC	[V]	2
Prąd obciążenia wyjścia przełączającego DC	[mA]	250
Zabezpieczenie przed zwarciem		tak
Typ zabezpieczenia przed zwarciem		impulsowe
Zabezpieczenie przed przeciążeniem		tak
Zakres pomiaru / nastaw		
Zakres pomiarowy	[bar]	0...2,5
Punkt przełączania SP	[bar]	0,02...2,5
Punkt resetu rP	[bar]	0,01...2,48
W krokach co	[bar]	0,01
Dokładność / odchylenie		
Dokładność punktu przełączania	[% wartości końcowej]	< ± 1,0
Powtarzalność	[% wartości końcowej]	< ± 0,25; (z wahaniami temperatury < 10 K)
Dryft temperaturowy na 10K		< ± 0,3
Czasy reakcji		
Częstotliwość przełączania dla danego czasu odpowiedzi z jednego wyjścia		

Czas reakcji (dAP)	[ms]	3	6	10	17	30	60	125	250	500
Częstotliwość przełączania	[Hz]	170	80	50	30	16	8	4	2	1

Czas reakcji	[ms]	przy prostokątnej charakterystyce ciśnienia; Punkt przełączania (SPx) = 70 %; Punkt zerowania (rPx) = 30 %
Programowalny czas opóźnienia dS, dr	[s]	0, 0,2,...10, 11,...50

PN7026

Czujnik ciśnienia z wyświetlaczem

PN-2,5-RBR14-QFPKG/US/ /V

Software / programowanie		
Regulacja punktu przełączania	przycisk do programowania	
Możliwości parametryzacji	histereza / okno; normalnie otwarte / zamknięte; opóźnienie załączania/resetowania wyjścia przełączającego; Tłumienie	
Warunki pracy		
Temperatura otoczenia [°C]	-25...80	
Temperatura składowania [°C]	-40...100	
Ochrona	IP 65	
Testy / dopuszczenia		
EMC	EN 61000-4-2 ESD	4 kV CD / 8 kV AD
	EN 61000-4-3 w.cz. promieniowane	10 V/m
	EN 61000-4-4 Burst	2 kV
	EN 61000-4-6 w. cz. przewodzone	10 V
Odporność na wstrząsy	DIN IEC 68-2-27	50 g (11 ms)
Odporność na wibracje	DIN IEC 68-2-6	20 g (10...2000 Hz)
Dane mechaniczne		
Materiał	EPDM/X; FKM; PA; PBT; PC; PTFE; stal nierdzewna (1.4301 / 304)	
Materiały części w kontakcie z medium	stal nierdzewna (1.4305 / 303); ceramika; FKM	
Min. liczba cykli ciśnienia	100 milionów	
Przyłącze procesowe	połączenie gwintowane G 1/4 Gwint wewnętrzny	
Wyświetlacze / elementy robocze		
Wyświetlacz	Stan wyjścia	2 x LED, kolor czerwony
	Wyświetlanie funkcji	7-segmentowy wyświetlacz LED
	Wartość mierzona	7-segmentowy wyświetlacz LED
Uwagi		
Sztuk w opakowaniu	1 szt.	

Połączenie elektryczne

Konektor: 1 x M12; kodowanie: A; Styki: pozłacane

PN7026

Czujnik ciśnienia z wyświetlaczem

PN-2,5-RBR14-QFPKG/US/ /V
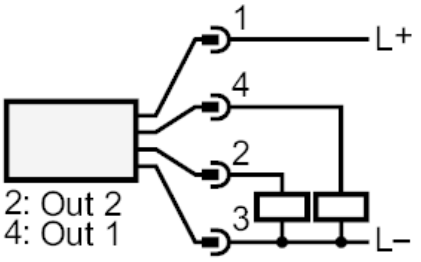
Podłączenie