OIP283

Czujnik refleksyjny

OIP-HNKG/US/15M

Artykuł niedostępny w sprzedaży – wpis archiwalny

Artykuły alternatywne: OM5003

Przy doborze urządzenia alternatywnego prosimy zwrócić uwagę na różne dane techniczne!

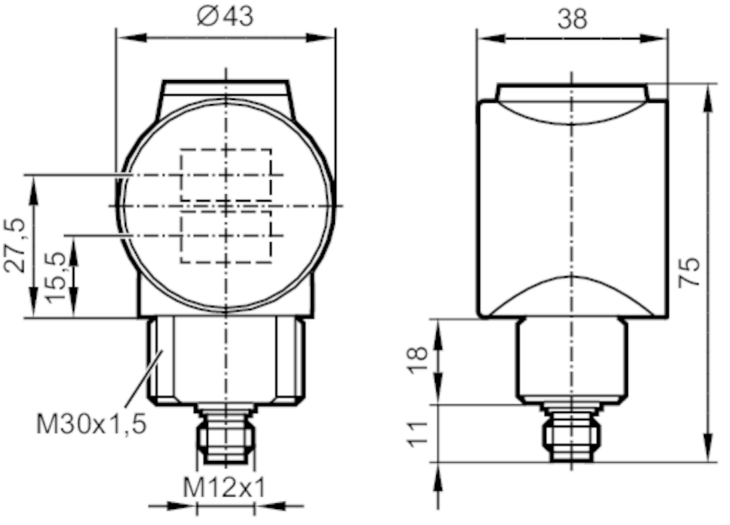

Nadajnik w dolnej soczewce
Odbiornik w górnej soczewce

Cechy produktu		
Rodzaj światła		światło czerwone
Aplikacja		
Konstrukcja		Filtr polaryzacyjny
Zasada działania		Czujnik refleksyjny
Dane elektryczne		
Napięcie zasilania	[V]	10...30 DC
Pobór prądu	[mA]	20
Klasa ochrony		III
Zabezpieczenie przed odwrotną polaryzacją		tak
Rodzaj światła		światło czerwone
Długość fali	[nm]	624
Wyjścia		
Wykonanie elektryczne		NPN
Funkcja wyjścia		tryb światło-włącz
Maks. spadek napięcia wyjścia przełączającego DC	[V]	2,5
Prąd obciążenia wyjścia przełączającego DC	[mA]	200
Częstotliwość przełączania DC	[Hz]	1000
Zabezpieczenie przed zwarciem		tak

OIP283

Czujnik refleksyjny

OIP-HNKG/US/15M

Typ zabezpieczenia przed zwarciem		impulsowe
Zabezpieczenie przed przeciążeniem		tak
Strefa działania		
Zasięg w odniesieniu do odbłyśnika pryzmatycznego	[m]	0,1...15; (Odbłyśnik Ø 80 E20005)
Regulowany zasięg		nie
Maks. szerokość plamki świetlnej	[mm]	100
Maks. wysokość plamki światła	[mm]	130
Rozmiary plamki świetlnej odnoszą się do		Zasięg
Filtr polaryzacyjny: dostępny		tak
Warunki pracy		
Temperatura otoczenia	[°C]	-25...60
Ochrona		IP 67
Testy / dopuszczenia		
EMC		EN 60947-5-2
Dane mechaniczne		
Waga	[g]	200,6
Wymiary	[mm]	64 x 43 x 38
Opis gwintu		M30 x 1,5
Materiał		cynk odlewany ciśnieniowo
Materiał soczewki		PMMA
Wyświetlacze / elementy robocze		
Wyświetlacz		Stan wyjścia: 1 x LED, kolor żółty
		działanie: 1 x LED, kolor zielony
Akcesoria		
Dostarczane elementy		nakrętka zabezpieczająca: 1
Uwagi		
Uwagi		Napięcie eksplatacji "supply class 2" zgodnie z cULus
Sztuk w opakowaniu		1 szt.

Połączenie elektryczne

Konektor: 1 x M12; kodowanie: A

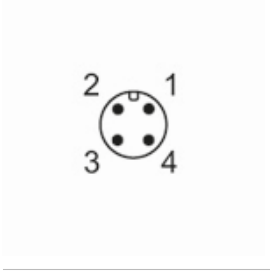

OIP283

Czujnik refleksyjny

OIP-HNKG/US/15M

Podłączenie

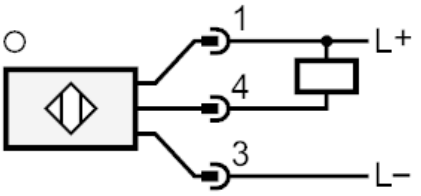

Diagramy i grafiki

wykres wzmocnienia

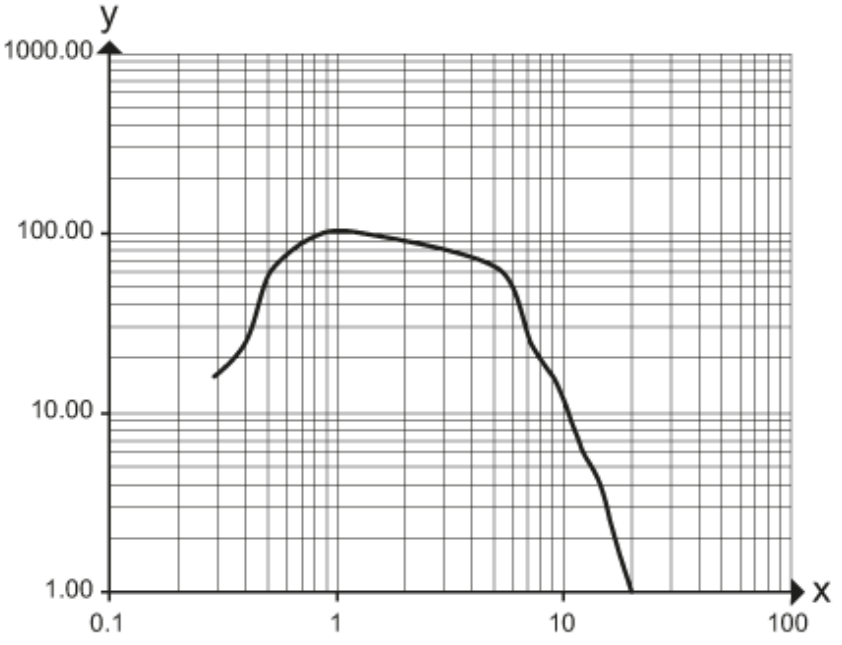

x: Abstand [m]

y: Funktionsreservefaktor