OG5053

Czujnik dyfuzyjny z tłumieniem tła

OGH-FPKG/US-100

Artykuł niedostępny w sprzedaży – wpis archiwalny

Artykuły alternatywne: OGH200 lub OGH500
Przy doborze urządzenia alternatywnego prosimy zwrócić uwagę na różne dane techniczne!

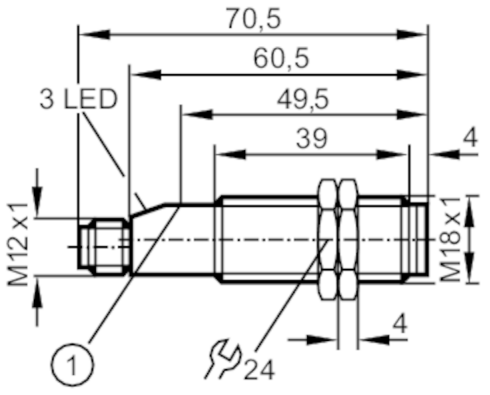

1 przycisk

Cechy produktu		
Rodzaj światła		światło czerwone
Obudowa		Obudowa gwintowana
Aplikacja		
Konstrukcja		styki pozłacane; Tłumienie tła
Zasada działania		Czujnik dyfuzyjny
Dane elektryczne		
Napięcie zasilania	[V]	10...30 DC
Pobór prądu	[mA]	< 60
Klasa ochrony		II
Zabezpieczenie przed odwrotną polaryzacją		tak
Rodzaj światła		światło czerwone
Długość fali	[nm]	660
Wyjścia		
Wykonanie elektryczne		PNP
Funkcja wyjścia		tryb światło-włącz/ciemno-włącz; (parametryzowalna)
Maks. spadek napięcia wyjścia przełączającego DC	[V]	2,5
Prąd obciążenia wyjścia przełączającego DC	[mA]	150; (200 (...60 °C))
Częstotliwość przełączania DC	[Hz]	250
Zabezpieczenie przed zwarciem		tak
Typ zabezpieczenia przed zwarciem		impulsowe
Zabezpieczenie przed przeciążeniem		tak

OG5053

Czujnik dyfuzyjny z tłumieniem tła

OGH-FPKG/US-100

Strefa działania			
Zasięg	[mm]	30...130; (biały papier 200 x 200 mm 90% reemisji)	
Regulowany zasięg		tak	
Maks. średnica plamki światła	[mm]	12	
Rozmiary plamki świetlnej odnoszą się do		dla maksymalnego zasięgu	
Tłumienie tła: dostępne		tak	
Warunki pracy			
Temperatura otoczenia	[°C]	-25...80	
Ochrona		IP 67	
Testy / dopuszczenia			
EMC		EN 60947-5-2	
		EN 55011	klasa B
Dane mechaniczne			
Obudowa		Obudowa gwintowana	
Wymiary	[mm]	M18 x 1 / L = 70,5	
Opis gwintu		M18 x 1	
Materiał		PBT	
Materiał soczewki		PMMA	
Wyświetlacze / elementy robocze			
Wyświetlacz		Stan wyjścia	1 x LED, kolor żółty
		działanie	1 x LED, kolor zielony
Akcesoria			
Dostarczane elementy		nakrętki zabezpieczające: 2	
Uwagi			
Sztuk w opakowaniu		1 szt.	

Połączenie elektryczne

Konektor: 1 x M12; kodowanie: A; Styki: pozłacane

OG5053

Czujnik dyfuzyjny z tłumieniem tła

OGH-FPKG/US-100

Podłączenie

Diagramy i grafiki

Wykres dokładności

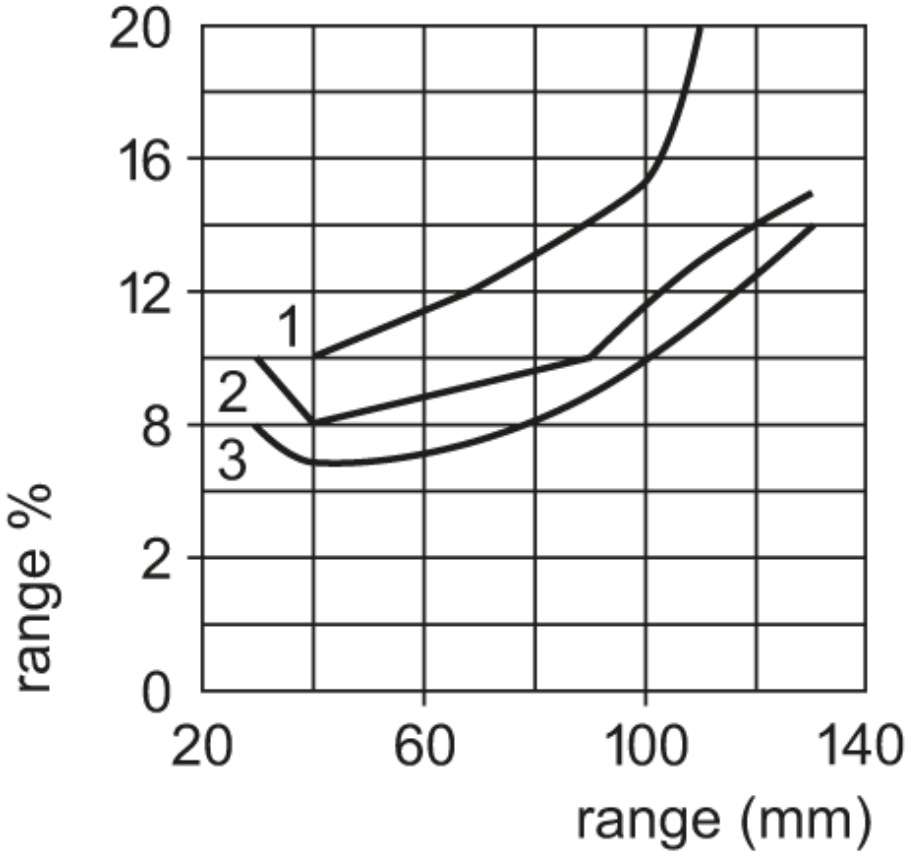

x: odległości czujnik/objekt [mm]

y: min. odległosć obiekt/tło [mm]

1 = obiekt czarny (6 % reemisji) , Tło białe (90 % odblaskowości)

2 = obiekt szary (18% reemisji) , Tło białe (90 % odblaskowości)

3 = obiekt biały (90% reemisji) , Tło białe (90 % odblaskowości)

Uwaga : zakres % = ustawienie w % zakresu