OG5050

Czujnik dyfuzyjny

OGT-FPKG/US-100

Artykuł niedostępny w sprzedaży – wpis archiwalny

Artykuły alternatywne: OGT200 lub OGT500
Przy doborze urządzenia alternatywnego prosimy zwrócić uwagę na różne dane techniczne!

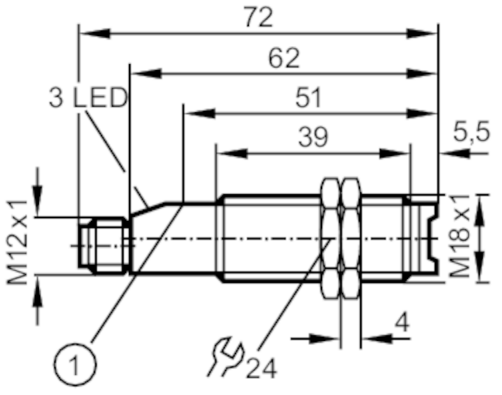

1 przycisk

Cechy produktu		
Rodzaj światła		podczerwień
Obudowa		Obudowa gwintowana
Aplikacja		
Konstrukcja		Wyjście diagnostyczne
Zasada działania		Czujnik dyfuzyjny
Dane elektryczne		
Napięcie zasilania	[V]	10...36 DC
Pobór prądu	[mA]	< 32
Klasa ochrony		II
Zabezpieczenie przed odwrotną polaryzacją		tak
Rodzaj światła		podczerwień
Długość fali	[nm]	880
Wyjścia		
Wykonanie elektryczne		PNP
Funkcja wyjścia		tryb światło-włącz/ciemno-włącz; (parametryzowalna)
Maks. spadek napięcia wyjścia przełączającego DC	[V]	2,5
Wyjście diagnostyczne		tak
Maks. spadek napięcia wyjścia diagnostycznego	[V]	3,5
Maksymalny prąd obciążenia wyjścia diagnostycznego	[mA]	10
Prąd obciążenia wyjścia przełączającego DC	[mA]	200
Częstotliwość przełączania DC	[Hz]	500
Zabezpieczenie przed zwarciem		tak

OG5050

Czujnik dyfuzyjny

OGT-FPKG/US-100

Typ zabezpieczenia przed zwarciem		impulsowe
Zabezpieczenie przed przeciążeniem		tak
Strefa działania		
Zasięg	[mm]	1...600; (biały papier 200 x 200 mm 90% reemisji)
Regulowany zasięg		tak
Maks. średnica plamki światła	[mm]	169
Rozmiary plamki światlnej odnoszą się do		dla maksymalnego zasięgu
Warunki pracy		
Temperatura otoczenia	[°C]	-25...80
Ochrona		IP 67
Testy / dopuszczenia		
EMC		EN 60947-5-2
Dane mechaniczne		
Obudowa		Obudowa gwintowana
Wymiary	[mm]	M18 x 1 / L = 72
Opis gwintu		M18 x 1
Materiał		PBT
Materiał soczewki		PMMA
Wyświetlacze / elementy robocze		
Wyświetlacz	Stan wyjścia	1 x LED, kolor żółty
	działanie	1 x LED, kolor zielony
	Funkcja	1 x LED, kolor czerwony
Akcesoria		
Dostarczane elementy		nakrętki zabezpieczające: 2
Uwagi		
Sztuk w opakowaniu		1 szt.

Połączenie elektryczne

Konektor: 1 x M12; kodowanie: A

OG5050

Czujnik dyfuzyjny

OGT-FPKG/US-100

Podłączenie

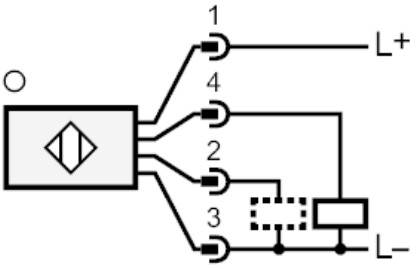

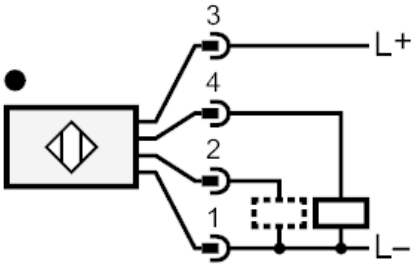

2	Wyjście diagnostyczne

Diagramy i grafiki
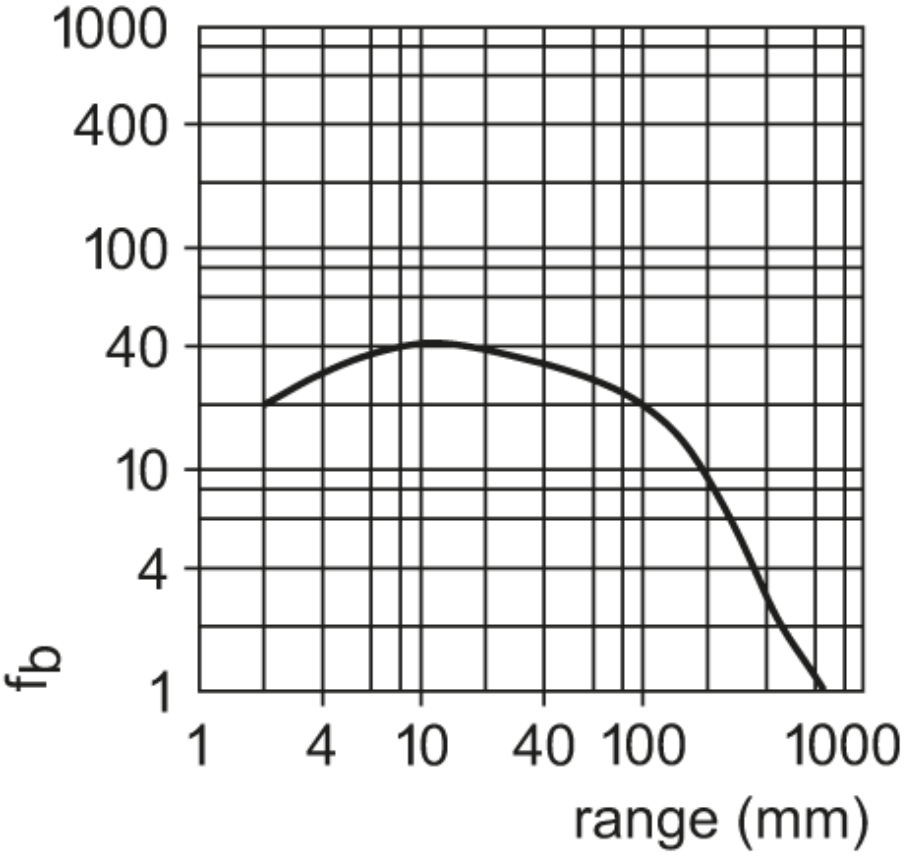
wykres wzmocnienia