O2D909

Oświetlacze zewnętrzne

SPOTLIGHT 42X42 RED

Artykuł niedostępny w sprzedaży – wpis archiwalny

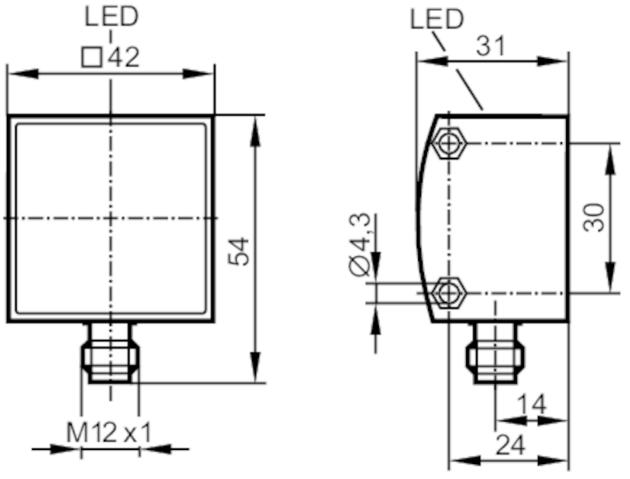

Cechy produktu		
Rodzaj światła		światło czerwone
Aplikacja		
Konstrukcja		styki pozłacane
Pole źródła światła	[mm]	31 x 26
Konstrukcja		Plamka świetlna
Typ działania		wysoka intensywność świecenia (max. długość impulsu: 50 ms; max. współczynnik wypełnienia: 1/10); normalna intensywność świecenia (możliwość pracy ciągłej)
Dane elektryczne		
Tolerancja napięcia zasilania	[%]	-10...10
Napięcie zasilania	[V]	24 DC
Pobór prądu	[mA]	Tryb pracy "praca ciągła": 180; tryb pracy "wysoka intensywność świecenia": 90
Klasa ochrony		III
Zabezpieczenie przed odwrotną polaryzacją		tak
Rodzaj światła		światło czerwone
Długość fali	[nm]	630
Wejścia		
Wyzwalanie		24 V PNP (IEC 61131-1)
Wyjścia		
Zabezpieczenie przed przeciążeniem		tak
Warunki pracy		
Temperatura otoczenia	[°C]	0...50
Ochrona		IP 65
Ochrona przed przegrzaniem		tak

O2D909

Oświetlacze zewnętrzne

SPOTLIGHT 42X42 RED

Dane mechaniczne		
Waga	[g]	149,5
Wymiary	[mm]	42 x 42 x 31
Materiał		aluminium
Materiał soczewki		PMMA

Wyświetlacze / elementy robocze		
Wyświetlacz	sygnalizacja oświetlenia	1 x LED, kolor żółty
	działanie	1 x LED, kolor zielony
	Przekroczenie temperatury / przeciążenie	1 x LED, kolor czerwony

Uwagi	
Sztuk w opakowaniu	1 szt.

Połączenie elektryczne

Konektor: 1 x M12; kodowanie: A; Styki: pozłacane

Podłączenie

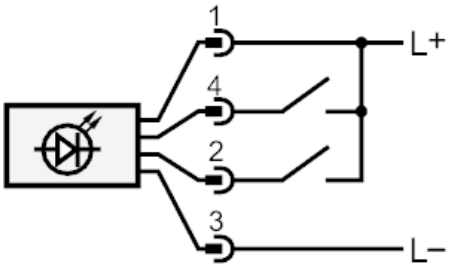

4	wyzwalanie
2	tryb pracy "wysoka intensywność świecenia"