II502A

Całometalowy czujnik indukcyjny

IIK3010-BPKG/AM/US104DPS/3G/3D

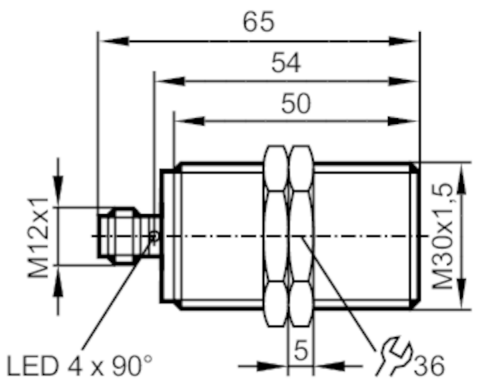

Cechy produktu		
Wykonanie elektryczne		PNP
Funkcja wyjścia		normalnie otwarte
Strefa działania	[mm]	10
Obudowa		Obudowa gwintowana
Wymiary	[mm]	M30 x 1,5 / L = 65
Aplikacja		
Konstrukcja		styki pozłacane; Zwiększony zasięg działania; Obudowa całometalowa
Wytrzymałość na ciśnienie	[bar]	100
Uwaga dot. przeciążalności		powierzchnia aktywna
Dane elektryczne		
Napięcie zasilania	[V]	10...30 DC
Pobór prądu	[mA]	< 20
Klasa ochrony		III
Zabezpieczenie przed odwrotną polaryzacją		tak
Wyjścia		
Wykonanie elektryczne		PNP
Funkcja wyjścia		normalnie otwarte
Maks. spadek napięcia wyjścia przełączającego DC	[V]	2,5
Prąd obciążenia wyjścia przełączającego DC	[mA]	100
Częstotliwość przełączania DC	[Hz]	50
Zabezpieczenie przed zwarciem		tak
Zabezpieczenie przed przeciążeniem		tak
Strefa działania		
Strefa działania	[mm]	10
Realny zasięg działania Sr	[mm]	10 ± 10 %

II502A

Całometalowy czujnik indukcyjny

IIK3010-BPKG/AM/US104DPS/3G/3D

Gwarantowany zasięg działania	[mm]	0...8,1	
Zwiększony zasięg działania		tak	
Dokładność / odchylenie			
Współczynnik korekcji		stal: 1 / stal kwasoodporna: 0,6 / mosiądz: 0,8 / aluminium: 0,6 / miedź: 0,2	
Histereza	[% z Sr]	1...20	
Dryft punktu przełączania	[% z Sr]	-10...10	
Warunki pracy			
Temperatura otoczenia	[°C]	-40...60	
Ochrona		IP 67; (przy użytkowaniu poza strefą EX: IP 65, IP 67, IP 68, IP 69K)	
Testy / dopuszczenia			
Dopuszczenie		BVS 20 ATEX E 055 X; IECEx BVS 20.0042 X	
Oznaczenie ATEX		II 3G Ex ec IIC T6 Gc	
		II 3D Ex tc IIIC T85°C Dc	
EMC		EN 61000-4-2 ESD	4 kV CD / 8 kV AD
		EN 61000-4-3 w.cz. promieniowane	10 V/m
		EN 61000-4-4 Burst	2 kV
		EN 61000-4-6 w. cz. przewodzone	10 V
		EN 55011	klasa B
Odpornośc na uderzenia		EN 60068-2-75 Ehc	1 J
Odporność na wibracje		EN 60068-2-6 Fc	20 g (10...3000 Hz) / 50 cykli przemiatania częstotliwości, 1 oktawa na minutę, w 3 osiach
Odporność na wstrząsy		EN 60068-2-27 Ea	100 g 11 ms pół sinus. 3 wstrząsy w każdym kierunku 3 osi współrzędnych
Próba udarowa ciągła		EN 60068-2-27 Ea	40 g 6 ms; 4000 uderzeń każdy w każdym kierunku 3 osi współrzędnych
Próba szybkiej zmiany temperatury		EN 60068-2-14 Na	TA = -40°C; TB = 85°C; t1 = 30 min; t2 = 10 s 50 cykli
Próba natrysku solanki		EN 60068-2-52 Kb	poziom rygoru 5 (4 cykle testowe)
MTTF	[lata]	1258	
Dane mechaniczne			
Waga	[g]	207	
Obudowa		Obudowa gwintowana	
Montaż		montaż zabudowany	
Wymiary	[mm]	M30 x 1,5 / L = 65	
Opis gwintu		M30 x 1,5	
Materiał		stal nierdzewna (1.4404 / 316L); PEI; nakrętki zabezpieczające: stal kwasoodporna	
Moment dokręcający	[Nm]	80	
Obudowa całometalowa		tak	
Wyświetlacze / elementy robocze			
Wyświetlacz		Stan wyjścia	4 x 90° LED, kolor żółty
Akcesoria			
Dostarczane elementy		nakrętki zabezpieczające: 2	

II502A

Całometalowy czujnik indukcyjny

IIK3010-BPKG/AM/US104DPS/3G/3D

Uwagi

Sztuk w opakowaniu	1 szt.

Połączenie elektryczne - wtyk

Konektor: 1 x M12; kodowanie: A; Styki: pozłacane

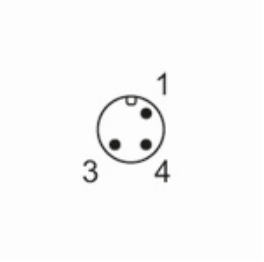
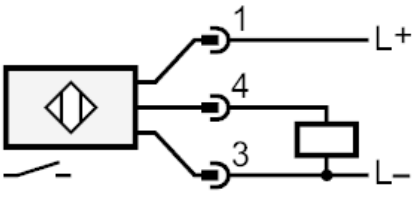
Podłączenie