IFS207

Czujnik indukcyjny

IFB3007-APKG/US-104

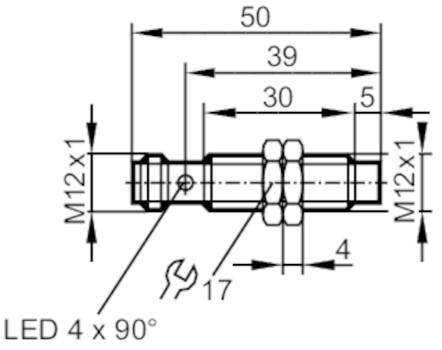

Cechy produktu		
Wykonanie elektryczne		PNP
Funkcja wyjścia		normalnie zamknięte
Strefa działania	[mm]	7
Obudowa		Obudowa gwintowana
Wymiary	[mm]	M12 x 1 / L = 50
Aplikacja		
Konstrukcja		styki pozłacane; Zwiększony zasięg działania
Aplikacja		Zastosowania w automatyce przemysłowej
Dane elektryczne		
Napięcie zasilania	[V]	10...30 DC
Pobór prądu	[mA]	< 10
Klasa ochrony		II
Zabezpieczenie przed odwrotną polaryzacją		tak
Wyjścia		
Wykonanie elektryczne		PNP
Funkcja wyjścia		normalnie zamknięte
Maks. spadek napięcia wyjścia przełączającego DC	[V]	2,5
Prąd obciążenia wyjścia przełączającego DC	[mA]	100
Częstotliwość przełączania DC	[Hz]	700
Zabezpieczenie przed zwarciem		tak
Zabezpieczenie przed przeciążeniem		tak
Strefa działania		
Strefa działania	[mm]	7
Realny zasięg działania Sr	[mm]	7 ± 10 %
Gwarantowany zasięg działania	[mm]	0...5,67
Zwiększony zasięg działania		tak

IFS207

Czujnik indukcyjny

IFB3007-APKG/US-104

Dokładność / odchylenie			
Współczynnik korekcji		stal: 1 / stal kwasoodporna: 0,7 / mosiądz: 0,5 / aluminium: 0,4 / miedź: 0,3	
Histereza	[% z Sr]	3...15	
Dryft punktu przełączania	[% z Sr]	-10...10	
Warunki pracy			
Temperatura otoczenia	[°C]	-25...70	
Ochrona		IP 67	
Testy / dopuszczenia			
EMC		EN 61000-4-2 ESD	4 kV CD / 8 kV AD
		EN 61000-4-3 w.cz. promieniowane	10 V/m
		EN 61000-4-4 Burst	2 kV
		EN 61000-4-6 w. cz. przewodzone	10 V
		EN 55011	klasa B
MTTF	[lata]	1134	
Oprogramowanie wbudowane w cenie produktu		nie	
Dopuszczenie UL		Ta	0...40 °C
		Typ obudowy	Type 1
		Zasilanie	Hazardous voltage
		Dopuszczenie UL numer	A003
		Numer UL	E174191
Dane mechaniczne			
Waga	[g]	25,1	
Obudowa		Obudowa gwintowana	
Montaż		montaż niezabudowany	
Wymiary	[mm]	M12 x 1 / L = 50	
Opis gwintu		M12 x 1	
Materiał		obudowa: mosiądz pokryty białym brązem; powierzchnia aktywna: PBT kolor pomarańczowy; okno LED: PEI; nakrętki zabezpieczające: mosiądz pokryty białym brązem	
Wyświetlacze / elementy robocze			
Wyświetlacz		Stan wyjścia	4 x LED, kolor żółty
Akcesoria			
Dostarczane elementy		nakrętki zabezpieczające: 2	
Uwagi			
Sztuk w opakowaniu		1 szt.	

Połączenie elektryczne - wtyk

Konektor: 1 x M12; kodowanie: A; Styki: pozłacane

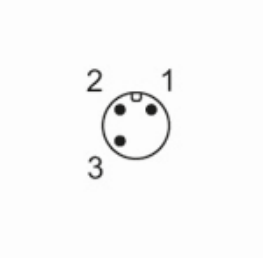

IFS207

Czujnik indukcyjny

IFB3007-APKG/US-104
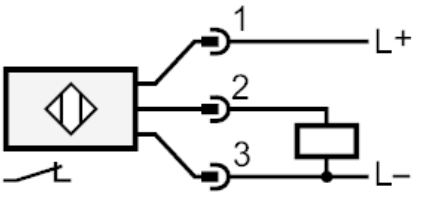
Podłączenie